М-861967СБ

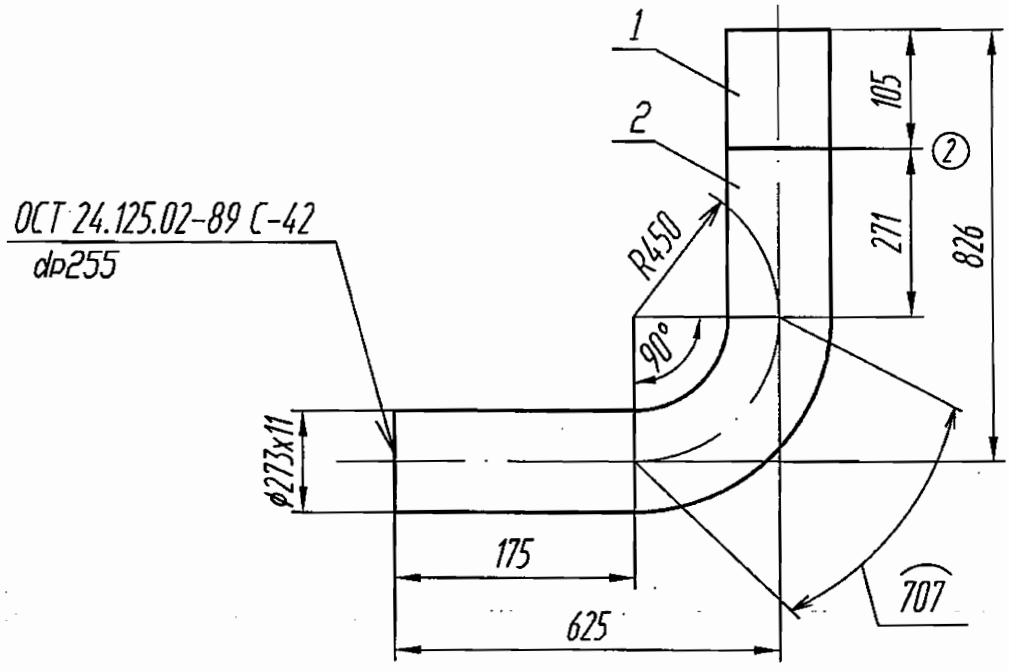

ОАО «НИАЭП»
АРХИВНЫЙ ЭКЗ.
Инв. № 44750

Техническая характеристика

Параметры среды : Рраб= 2.99 МПа (30.5 кгс/см ^{2}), t=233°С

Технические требования

1.*Размеры для справок.

2. Сварку производить в соответствии с ПНАЭГ-7-009-89. Сварные швы по ОСТ 24.125.02-89. Масса наплавленного металла – 0.7 кг.

3. Контроль сварных соединений по ПНАЭГ-7-010-89 . Категория - IIIв.

4. Маркировка и остальные технические требования по ОСТ 108.030.123-85.

					М-861967СБ
2				02.12	
Изм	Лист	N° докум.	Подп.	Дата	
Разраб.		Мореева		02.12	Блок
Пров.		Захарова		02.12	
Т.контр.		Тягло		02.12	
Н. сект.		Лидо		02.12	
Н.контр.					
Утв.		Алексеев		02.12	

Лит.	Масса	Масштаб
И	② 95,991	—
Лист 1	Листов 1	

ОАО"Турбоатом"

Копировал: Формат А4

Перв. примен. М-861967

Справ. N°

Подп. и дата

Инв. N° дубл.

Взам. инв. N°

Подп. и дата

Инв. N° подл.