М-861968СБ

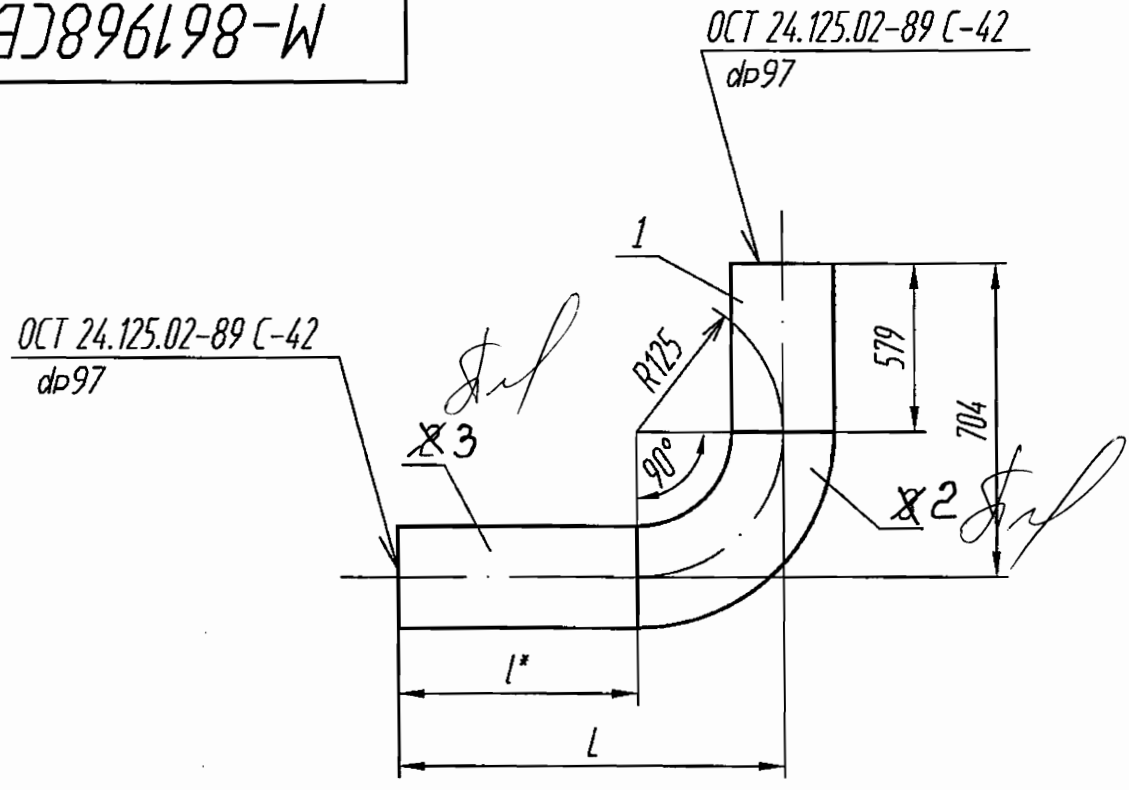

Таблица 1

Обозначение	L, мм		l, мм	Масса, кг
	Номин.	Пред.откл		
М-861968	750	±5	625	29,439
-01	325		200	21,984
-02	1175		1050	36,893

Техническая характеристика

Параметры среды : Рраб= 2.99 МПа (30.5 кгс/см^2) t=233°С

Технические требования

1.*Размеры для справок.

2. Сварку производить в соответствии с ПНАЭГ-7-009-89. Сварные швы по ОСТ 24.125.02-89. Масса наплавленного металла - ~~0.2~~ 0,22 кг. Пахомов А.А.

3. Контроль сварных соединений по ПНАЭГ-7-010-89 . Категория - IIIв.

4. Маркировка и остальные технические требования по ОСТ 108.030.123-85.

ОАО «НИАЭП»
АРХИВНЫЙ ЭКЗ.
Инв. № 44750

1				02.12
Изм	Лист	№ докум.	Подп.	Дата
Разраб.		Мореева		02.12
Пров.		Захарова		02.12
Т.контр.		Тягло		02.12
Н. сект.		Лидо		02.12
Н.контр.				
Утв.		Алексеев		02.12

М-861968СБ

Блок

Лит.	Масса	Масштаб
И	1 см. табл.	—

Лист 1 Листов 1

ОАО"Турбоатом"

Перв. примен. М-861968

Справ. №

Подп. и дата

Инв. № дубл.

Взам. инв. №

Подп. и дата

Инв. № подл.

Копировал:

Формат А4