М-861970

12,5 √(√)

Перв. примен. 5-805919-3

Справ. №

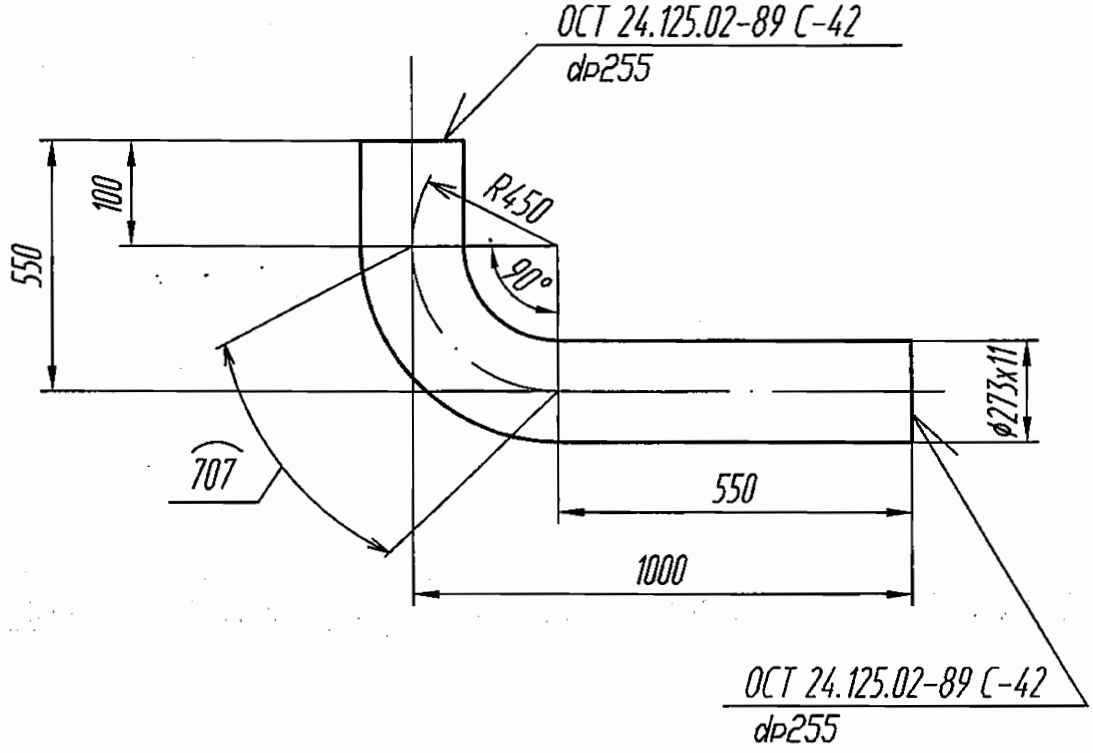


ОАО «НИАЭП»
АРХИВНЫЙ ЭКЗ.
Инв. № 44750

1. Параметры среды: Рр=2.99 МПа (30.5 кгс/см $^2$), t=233°С
2. Размеры для справок.
3. Развернутая длина трубы - 1357 мм.
② 4. Чертеж разработан на основании 45 ОСТ 24.125.06-89.
5. Маркировка и остальные технические требования по ОСТ 108.030.123-85.

Подп. и дата | Инв. № дубл. | Взам. инв. № | Подп. и дата | Инв. № подл.

| | | | | | | |
|---|---|---|---|---|---|---|
| | | | | | М-861970 | |
| 2 | | | | 02.12 | | |
| Изм | Лист | № докум. | Подп. | Дата | | |
| Разраб. | | Мареева | | 02.12 | Труба гнутая | Лит. И; Масса ② 102,519; Масштаб — |
| Пров. | | Захарова | | 02.12 | | |
| Т.контр. | | Тягло | | 02.12 | | Лист 1; Листов 1 |
| Н. секц. | | Лидо | | 02.12 | Труба 273х11 Сталь 08Х18Н10Т ТУ14-3Р-197-2001 | ОАО "Турбоатом" |
| Н.контр. | | | | | | |
| Утв. | | Алексеев | | 02.12 | | |

Копировал

Формат А4