М-861971

12,5 √(√)

Перв. примен. Б-805919-3

Справ. N°

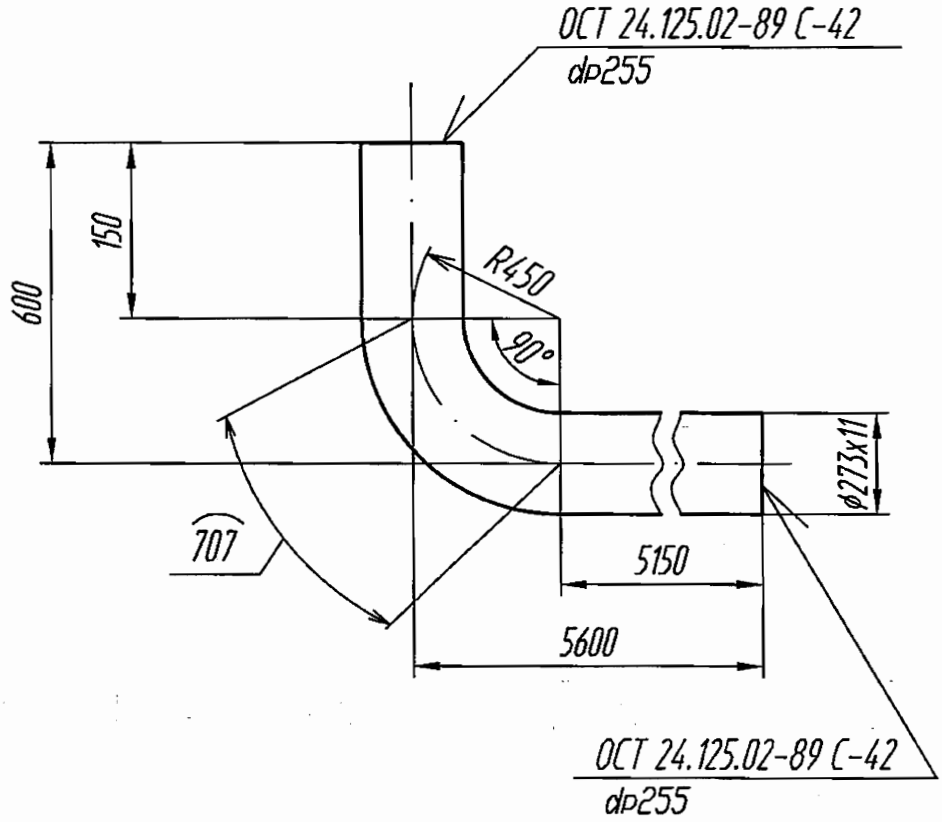

1. Параметры среды: Рр=2.99 МПа (30.5 кгс/см 2), t=233°С.
2. Размеры для справок.
3. Развернутая длина трубы - 6007 мм.
2. 4. Чертеж разработан на основании 45 ОСТ 24.125.06-89.
5. Маркировка и остальные технические требования по ОСТ 108.030.123-85.

ОАО «НИАЭП»
АРХИВНЫЙ ЭКЗ.
Инв. № 44750

Подп. и дата | Инв. N° дубл. | Взам. инв. N° | Подп. и дата | Инв. N° подл.

2				02.12
Изм	Лист	N° докум.	Подп.	Дата
Разраб.		Мареева		02.12
Пров.		Захарова		02.12
Т.контр.		Тягло		02.12
Н. сект.		Лидо		02.12
Н.контр.				
Утв.		Алексеев		02.12

М-861971

Труба гнутая

Лит.	Масса	Масштаб
И	2 433,878	—
Лист 1	Листов 1	

Труба 273х11
Сталь 08Х18Н10Т ТУ14-3Р-197-2001

ОАО"Турбоатом"

Копировал: Формат А4