Перв. примен. Б-805919-3

Справ. №

Подп. и дата

Инв. № дубл.

Взам. инв. №

Подп. и дата

Инв. № подл.

M-861973

12.5 (√)

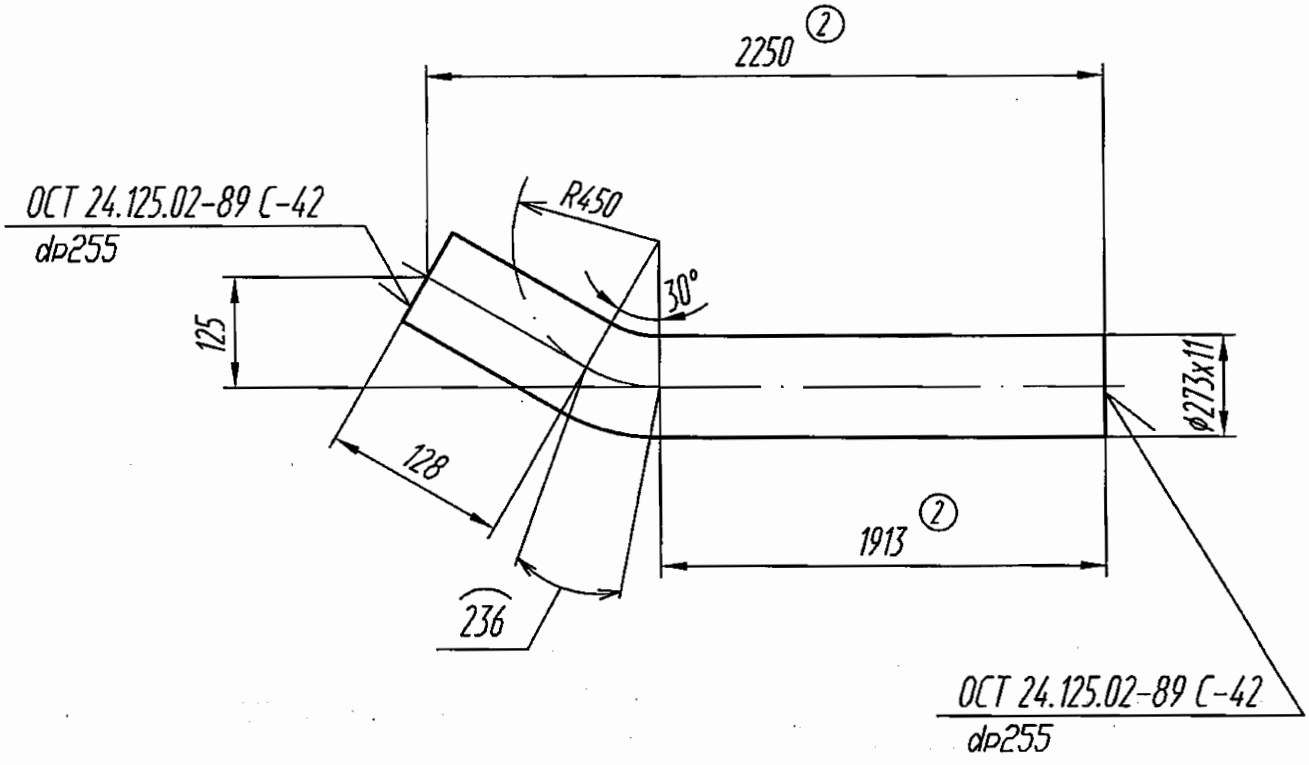

1. Параметры среды: Рр=2.99 МПа (30.5 кгс/см ^{2}), t=233°С
2. Размеры для справок.
② 3. Развернутая длина трубы - 2277 мм.
② 4. Чертеж разработан на основании 42 ОСТ 24.125.08-89.
5. Маркировка и остальные технические требования по ОСТ 108.030.123-85.

ОАО «НИАЭП»
АРХИВНЫЙ ЭКЗ.
Инв. № 44750

					M-861973
2				02.12	
Изм	Лист	N° докум.	Подп.	Дата	
Разраб.		Мареева		02.12	Труба гнутая
Пров.		Захарова		02.12	
Т.контр.		Тягло		02.12	
Н. сект.		Лидо		02.12	Труба 273х11 Сталь 08Х18Н10Т ТУ14-3Р-197-2001
Н.контр.					
Утв.		Алексеев		02.12	

Лит.	Масса	Масштаб
И	② 164,172	—
Лист 1	Листов 1	

ОАО"Турбоатом"

Копировал:

Формат А4