М-861798 СБ

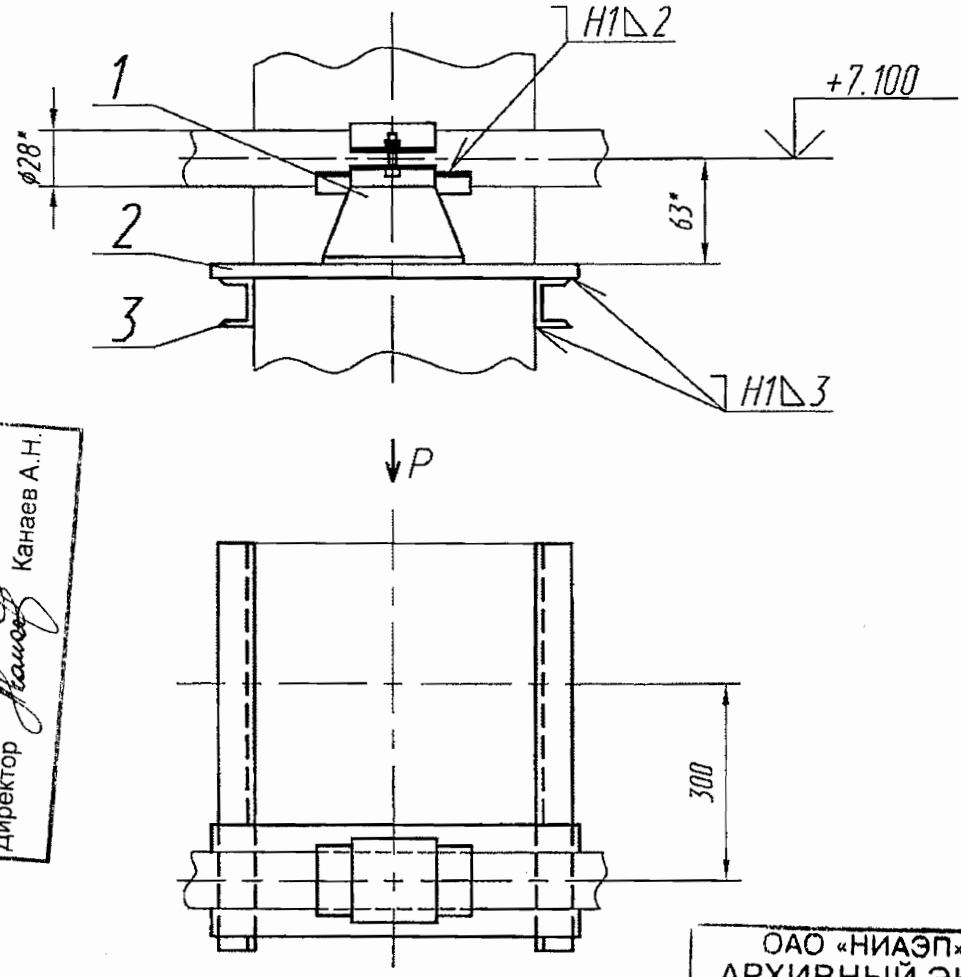

ООО «Атомэнергопроект»
Директор Канаев А.Н.

ОАО «НИАЭП»
АРХИВНЫЙ ЭКЗ.
Инв. № 44864

Техническая характеристика

Рр= 490 Н (50 кгс) – рабочая нагрузка

Технические требования

1. Сварку производить электродами Э46А ГОСТ 9467–75.Сварные швы по ГОСТ 5264–80.Масса наплавленного металла–3 кг.
2. Размеры для справок.
3. Остальные технические требования по ТУ 31–10–10380–04. ③

					М-861798 СБ
3				03.12	
Изм	Лист	N докум	Подпись	Дата	
Разраб		Анголенко		03.12	Опора
Проверил		Ищенко		03.12	
Т.контр		Тягло		03.12	
Нач.сект		Лидо		03.12	
Н. контр					ОАО "Турбоатом"
Утв		Алексеев		03.12	

Лит	Масса	Масштаб
и	③ 9,529	
Лист	Листов 1	

Формат А4

Перв примен М-861798

Справ N

Подпись и дата

Инв N дубл

Взам инв N

Подпись и дата

Инв N подл