М-861799 СБ

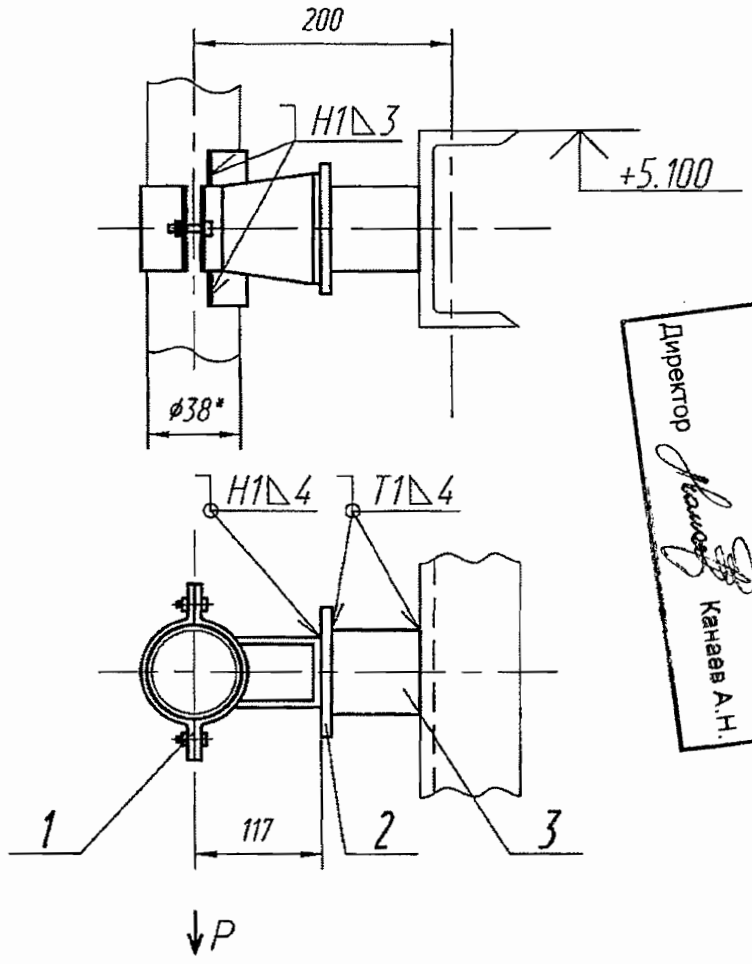

ООО «Атомэнергопроект»
Директор Канаев А.Н.

Техническая характеристика

Рр= 980 Н (100 кгс) – рабочая нагрузка

Технические требования

1. Сварку производить электродами Э46А ГОСТ 9467–75.Сварные швы по ГОСТ 5264–80.Масса наплавленного металла–1 кг.
2. Размеры для справок.
3. Длина стойки поз.3 дана с монтажным припуском.
4. Остальные технические требования по ТУ 34-18-10360-04.

ОАО «НИАЭП»
АРХИВНЫЙ ЭКЗ.
Инв. № 44864

Перв примен М-861799
Справ N
Подпись и дата
Инв N дубл
Взам инв N
Подпись и дата
Инв N подл

Изм	Лист	N докум	Подпись	Дата
1				03.12
Разраб		Анголенко		03.12
Проверил		Ищенко		03.12
Т.контр		Тягло		03.12
Нач.сект		Лидо		03.12
Н. контр				
Утв		Алексеев		03.12

М-861799 СБ

Опора

Лит	Масса	Масштаб
и	1 2,4242	
Лист	Листов 1	

ОАО "Турбоатом"

Формат А4