СБ 008198-W

Перв примен М-861800

Справ N

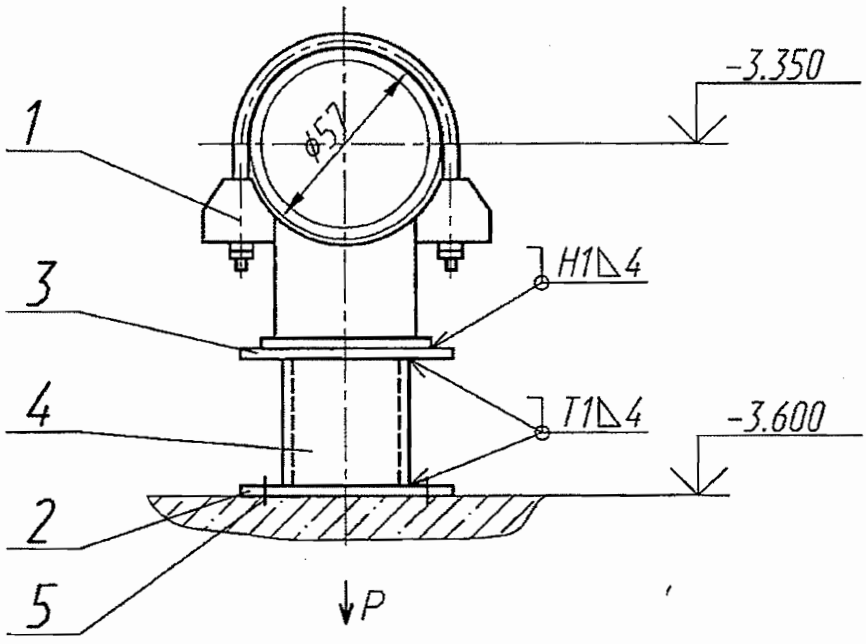

Подпись и дата

Инв N дубл

Взам инв N

Подпись и дата

Инв N подл

Техническая характеристика

Pр= 784 Н (80 кгс) – рабочая нагрузка

Технические требования

1. Сварку производить электродами Э46А ГОСТ 9467–75.Сварные швы по ГОСТ 5264–80.Масса наплавленного металла–3 кг.
2. Размеры для справок.
3. Длина стойки поз.3 дана с монтажным припуском.
4. Остальные технические требования по ТУ 34-10-10380-04

ООО «Атомэнергопроект»
Директор Канаев А.Н.

ОАО «НИАЭП»
АРХИВНЫЙ ЭКЗ.
Инв. № 44264

3				03.12
Изм	Лист	N докум	Подпись	Дата
Разраб		Анголенко		03.12
Проверил		Ищенко		03.12
Т.контр		Тягло		03.12
Нач.сект		Лидо		03.12
Н. контр				
Утв		Алексеев		03.12

М-861800 СБ

Опора

Лит	Масса	Масштаб
и	3 7,9667	
Лист	Листов 1	

ОАО "Турбоатом"