М-861803 СБ

Перв примен М-861803

Справ N

Подпись и дата

Инв N дубл

Взам инв N

Подпись и дата

Инв N подл

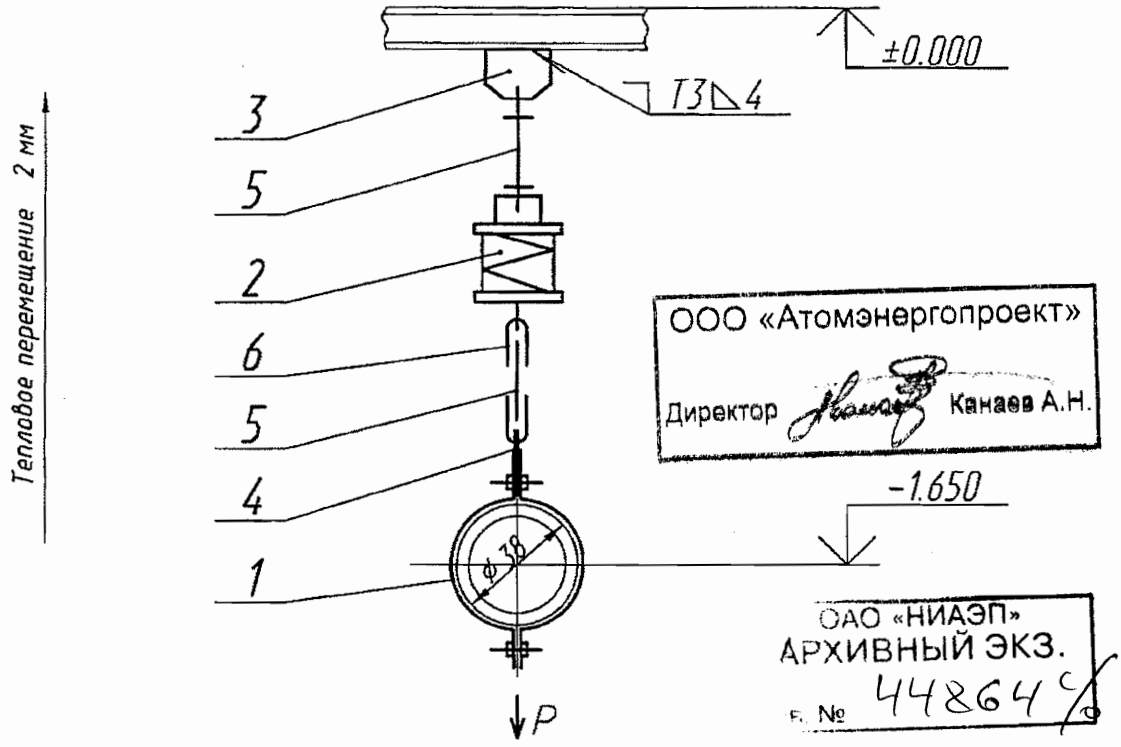

ООО «Атомэнергопроект»
Директор Канаев А.Н.

ОАО «НИАЭП»
АРХИВНЫЙ ЭКЗ.
Г. № 44864

Характеристика пружины

Высота в свободном состоянии	Максимально допустимая нагрузка	При установке		В рабочем состоянии	
		Высота	Нагрузка	Высота	Нагрузка
мм	Н (кгс)	мм	Н (кгс)	мм	Н (кгс)
143	1255 (128)	111	578 (59)	113	539 (55)

Техническая характеристика

Рр= 539 Н (55 кгс) – рабочая нагрузка

Технические требования

1. Сварку производить электродами Э46А ГОСТ 9467-75.Сварные швы по ГОСТ 5264-80.Сварку тяги с ушком производить по ОСТ 108.632.03-80.Масса наплавленного металла-1,0 кг.
2. Размеры для справок.
3. Длина тяги поз.5 дана с монтажным припуском.
4. Остальные технические требования по ТУ 34-10-10380-04.②

					М-861803 СБ
2				03.12	
Изм	Лист	N докум	Подпись	Дата	Подвеска
Разраб		Анголенко		03.12	
Проверил		Ищенко		03.12	
Т.контр		Тягло		03.12	
Нач.сект		Лидо		03.12	
Н. контр					
Утв		Алексеев		03.12	

Лит	Масса	Масштаб
и	② 7,251	
Лист	Листов 1	

ОАО "Турбоатом"

Формат А4