Перв. примен. Б-805973-3

Справ. №

Подп. и дата

Инв. № дубл.

Взам. инв. №

Подп. и дата

Инв. № подл.

M-862785

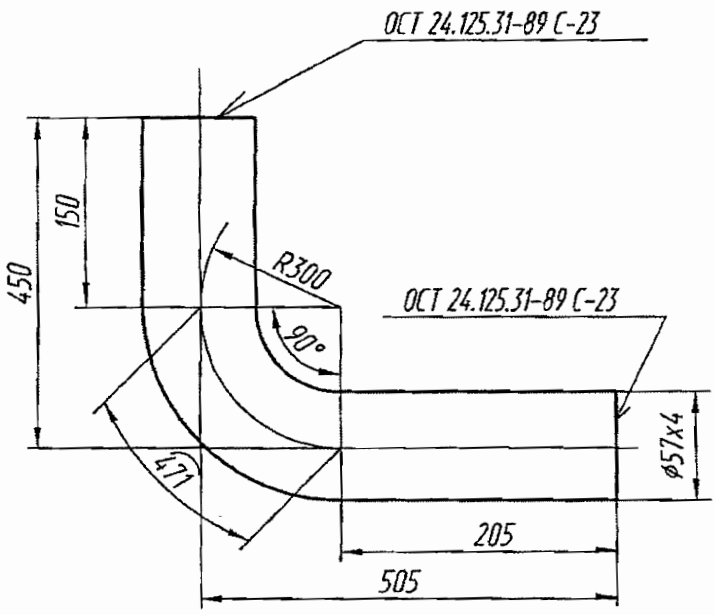

ООО «Атомэнергопроект»
Директор Канаев А.Н.

Техническая характеристика

Параметры среды: Рраб=3,2 МПа(32,6 кгс/см²),t=250 °С. ①

ОАО «НИАЭП»
АРХИВНЫЙ ЭКЗ.
Инв. № Ч4864

Технические требования

1. Размеры для справок.
2. Развернутая длина трубы -826 мм.
3. Чертеж разработан на основании 25 ОСТ 24.125.32-89.
4. Маркировка и остальные технические требования по ОСТ108.030.124-85.

					M-862785		
1				03.12			
Изм	Лист	N° докум.	Подп.	Дата	Труба гнутая	Лит.	Масса / Масштаб
Разраб.		Анголенко		03.12		И	① 4,42
Пров.		Ищенко		03.12			
Т.контр.		Тягло		03.12		Лист	Листов 1
Нач.сект.		Лидо		03.12	Труба 57х4 Сталь 20 ТУ 14-3Р-55-2001	ОАО "Турбоатом"	
Н.контр.							
Утв.		Алексеев		03.12			

Копировал

Формат А4