NW20.B.361&.OUJA&&.JNG&&.021DF.0010/
12.131.09

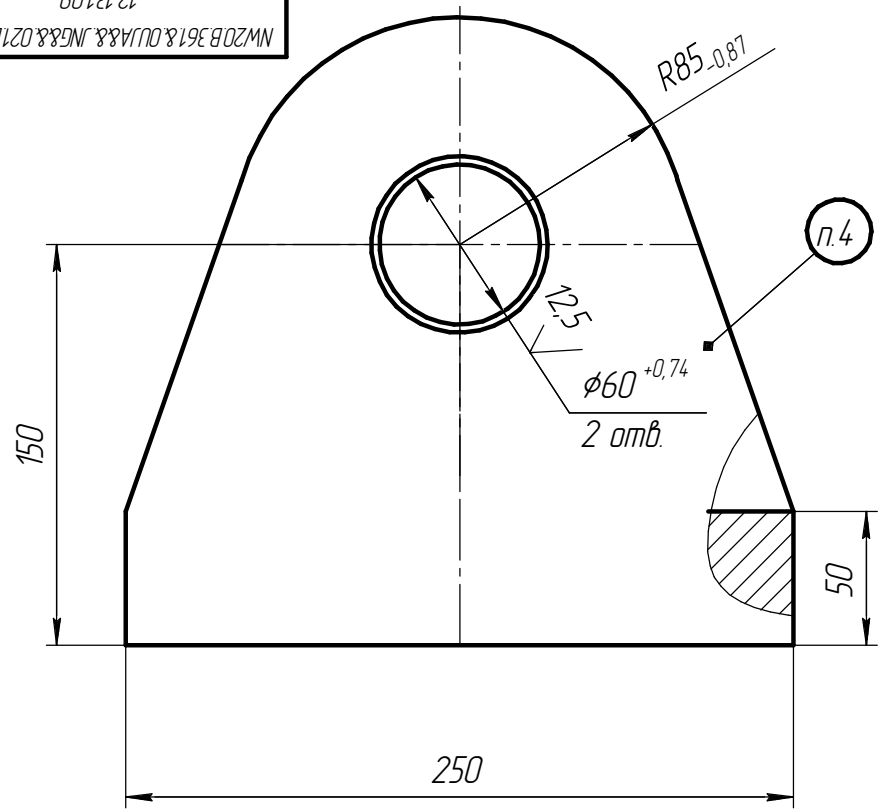

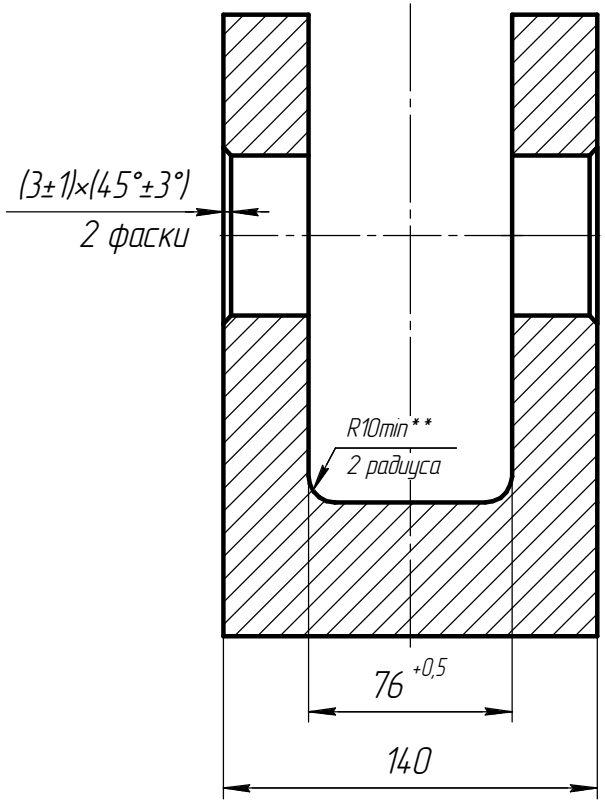

25 (√)

1. *Размер для справок.
2. **Размеры обеспечить инструментом.
3. Неуказанные предельные отклонения размеров $\pm \frac{IT16}{2}$.
4. Острые кромки притупить фасками (3±1)x(45°±3°)..
5. Требования к материалу по NW20.B.361.&.OUJA&&.JNG&&.021.YS.0010/12.131.00 ТБ1.
6. Остальные технические требования и маркировка по NW20.B.361.&.OUJA&&.JNG&&.021.MD.0010/12.131.00.

для АЭС

Изм.	Лист	№ докум.	Подп.	Дата	NW20.B.361&.OUJA&&.JNG&&.021.DF.0010/ 12.131.09			
Разраб.		Сафрошин		02.13г.	Кронштейн	Лит.	Масса 45,00	Масштаб 1:2
Пров.		Фёдоров		02.13г.				
Т.контр.		Субботина		02.13г.		Лист	Листов 1	
Нач.ОГК		Неупокоева		02.13г.	Б-ПН-S ГОСТ 19903-74 / 09Г2С-3-ТО ГОСТ 5520-79	ООО "СТЭП"		
Н.контр.		Фёдоров		02.13г.				
Утв.		Шабан		02.13г.				

Копировал Формат А3

Беляева О.А.

Метрологический контроль

Подп. и дата

Инв. № дубл.

Взам. инв. №

Подп. и дата

Инв. № подл. 12-131