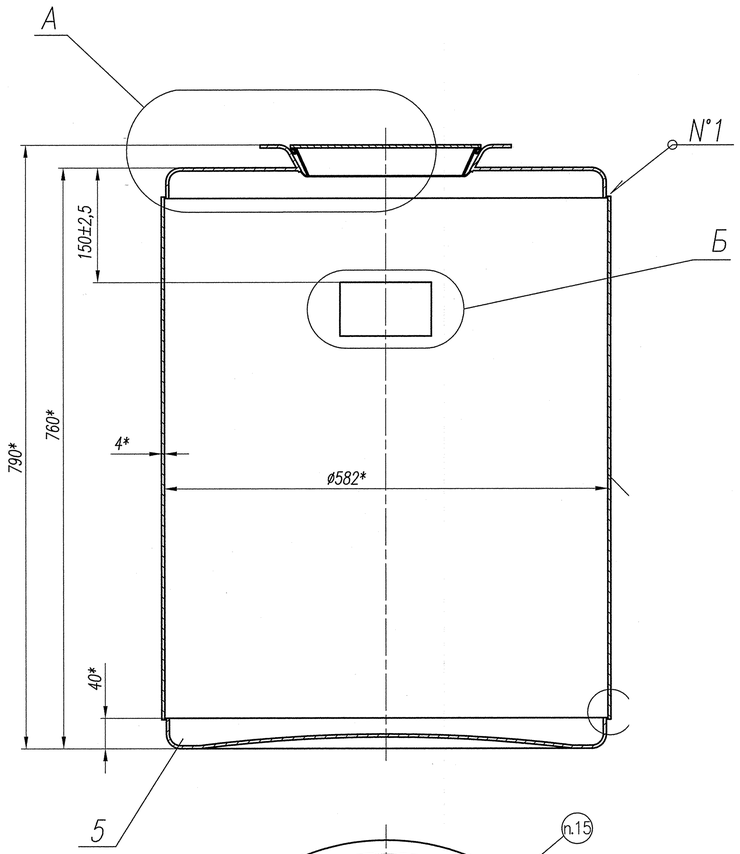

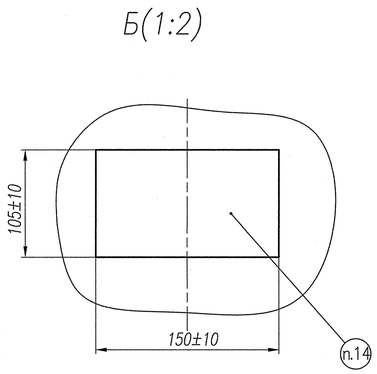

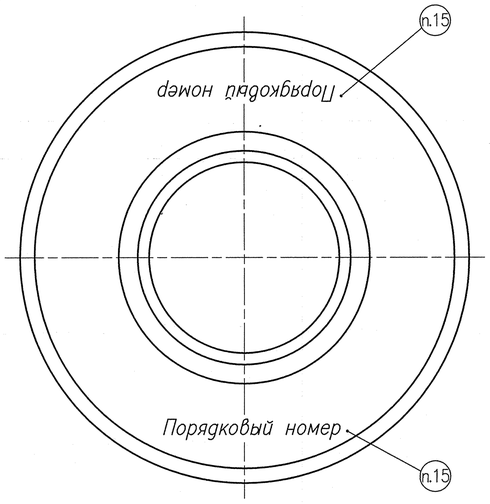

8 Наружные поверхности бочки покрыть эмалью ОС-51-03 "ЦЕРТА" ТУ 2312-002-49248846-2002 голубая, производства «Морозовского» хим. комбината.
Толщина покрытия 100-200 мкм.

12. Упаковку бочек производить по технологии предприятия-изготовителя обеспечивая механическую сохранность и защиту от атмосферных осадков.

14 Маркировать:
- товарный знак предприятия-изготовителя;
- обозначение изделия;
- заводской номер / порядковый номер;
- масса тара 72 кг
- масса брутто 500 кг
- год выпуска г
- клеймо ОТК.

Маркировку выполнить эмалью ХВ-785 черная по трафарету.
Шрифт 10 ГОСТ 14192-96.

15 Порядковый номер бочки. Нумерация бочек осуществляется изготовителем путем сквозной нумерации в диапазоне номеров, определенных заказчиком. Маркировку выполнить черной эмалью по трафарету. Шрифт 60 ГОСТ 14192-96.

			А11.1027.000СБ		
		Бочка	Лит	Масса	Масшта
			И	72	1:4
			Лист	Листов 1	

Формат А1

Подп. и дата	Инв.№ дубл.	Взам. инв.№	Подп. и дата	Инв.№ подл.