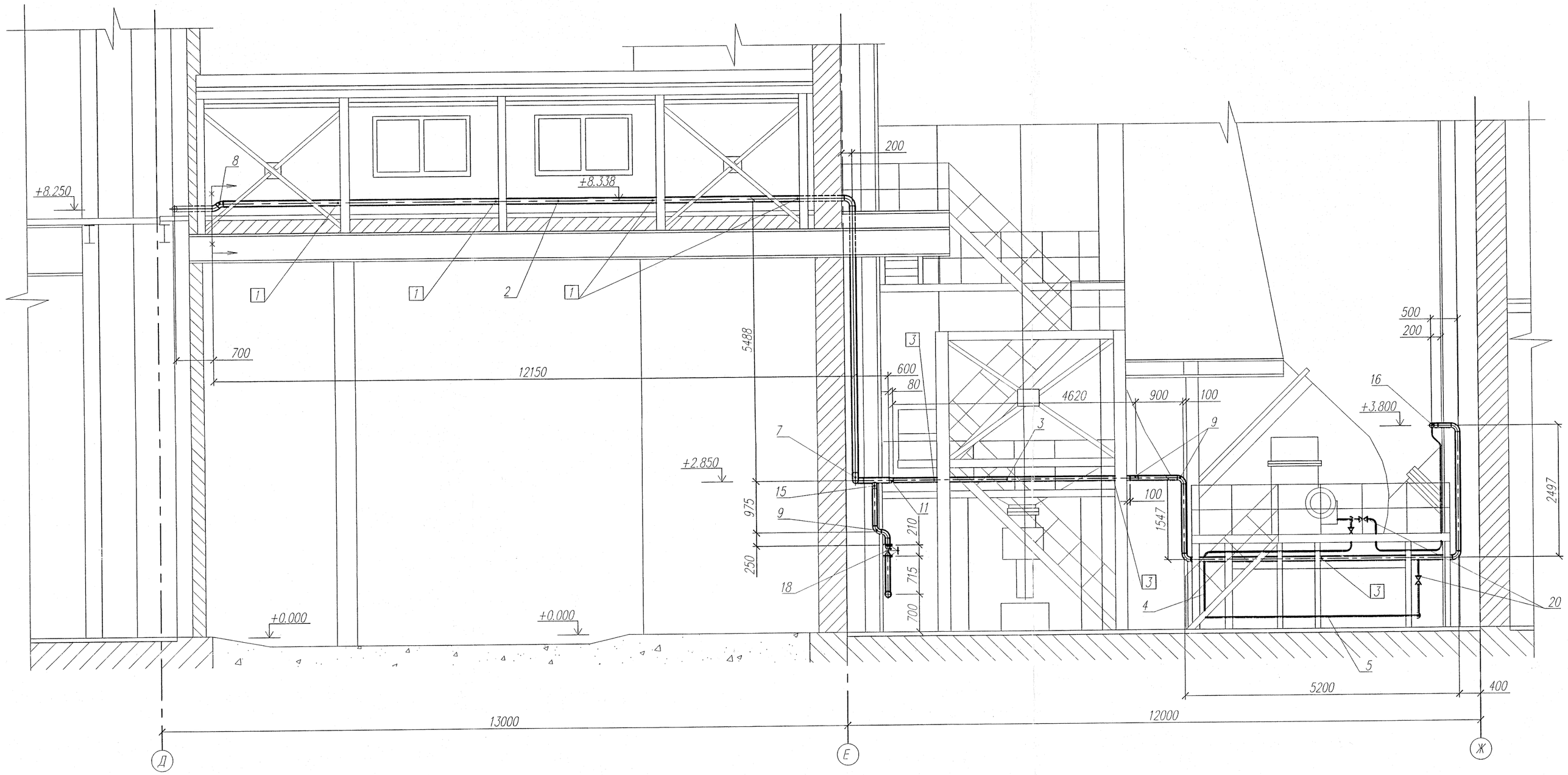

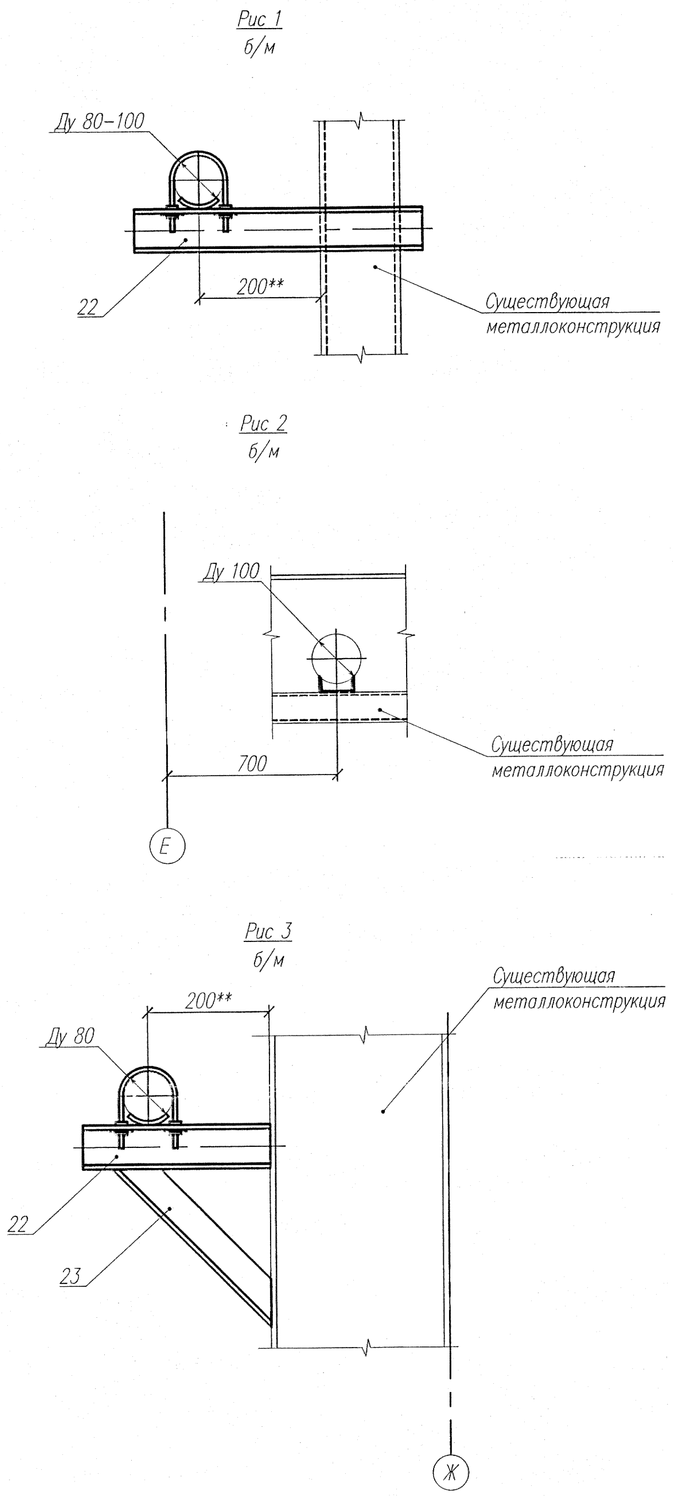

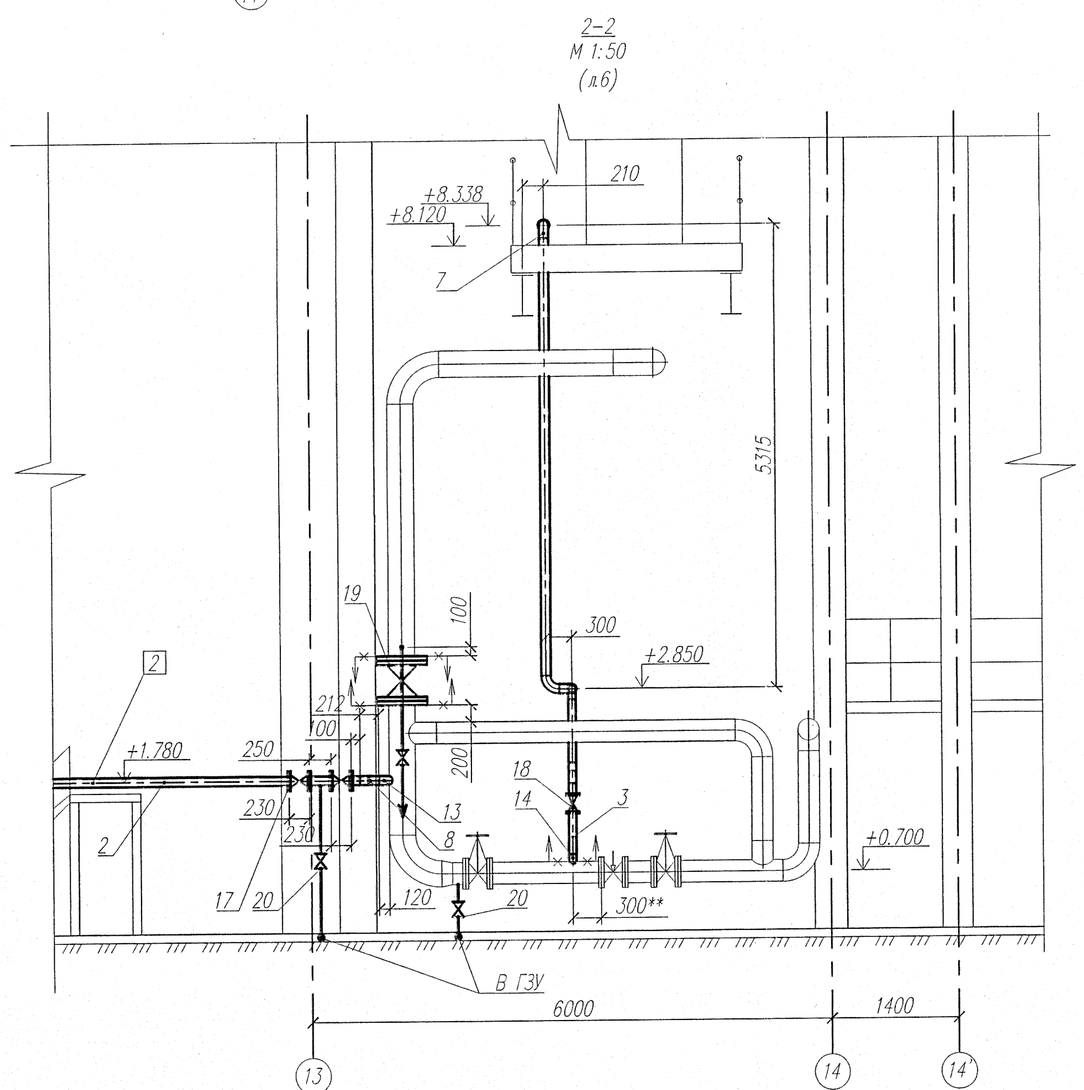

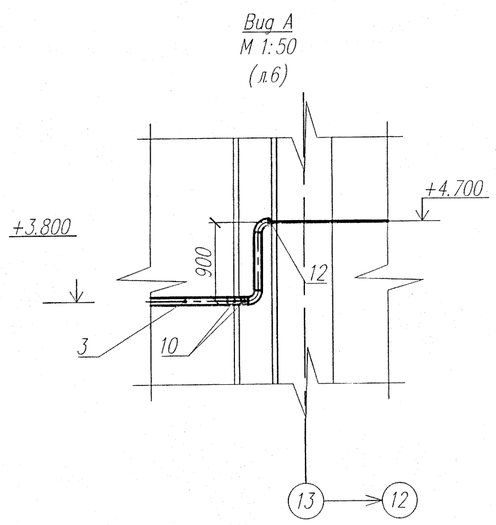

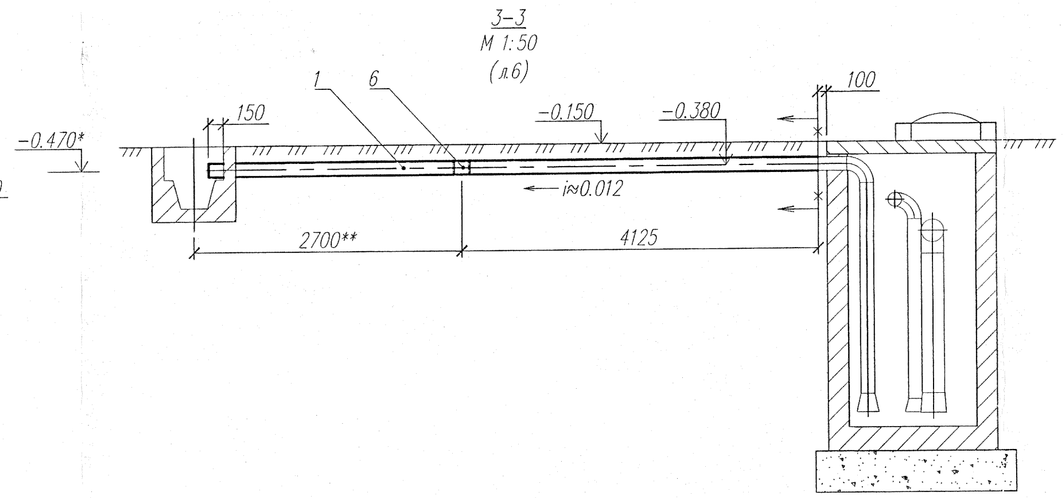

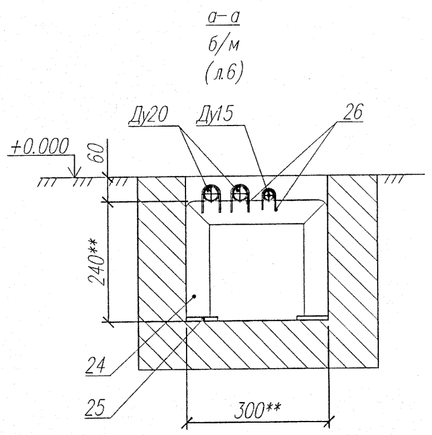

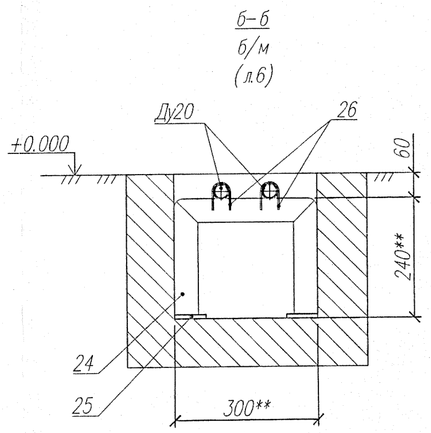

Ведомость опор

Поз.	Обозначение	Наименование	Ду	Кол.	Нагрузка		Масса, кг.		Примечание
					Рк	Рр	Ед.	Общ.	
1	130СТ 34-10-620-93	Опора 108У	100	4	115.6	96.0	0.4	1.6	
2	030СТ 34-10-615-93	Опора 108У	100	1	183.2	152.0	1.10	1.1	
3	090СТ 34-10-620-93	Опора 89У	80	6	108.5	90.0	0.35	2.1	

Итого: 4.8 кг

Изм.	Кол.	Лист	Nдок.	Подпись	Дата
Разраб.	Теликанов				02.11
Проверил	Синцова				02.11
Нач.отд.	Корнилова				02.11
ГИП	Китаев				02.11
Н.контр.	Корнилова				02.11

043.2496-4390-025-ТМ

ТЭЦ г.Саров. Строительство III очереди ТЭЦ
Котел ст. N9 без пылесистемы.

Вспомогательные трубопроводы

Стадия	Лист	Листов
Р	7	7

Трубопроводы охлаждения подшипников обрушивания вымоченной

ВНИПИЭНЕРГОПРОМ

Подпись и дата | Взам. инв. N