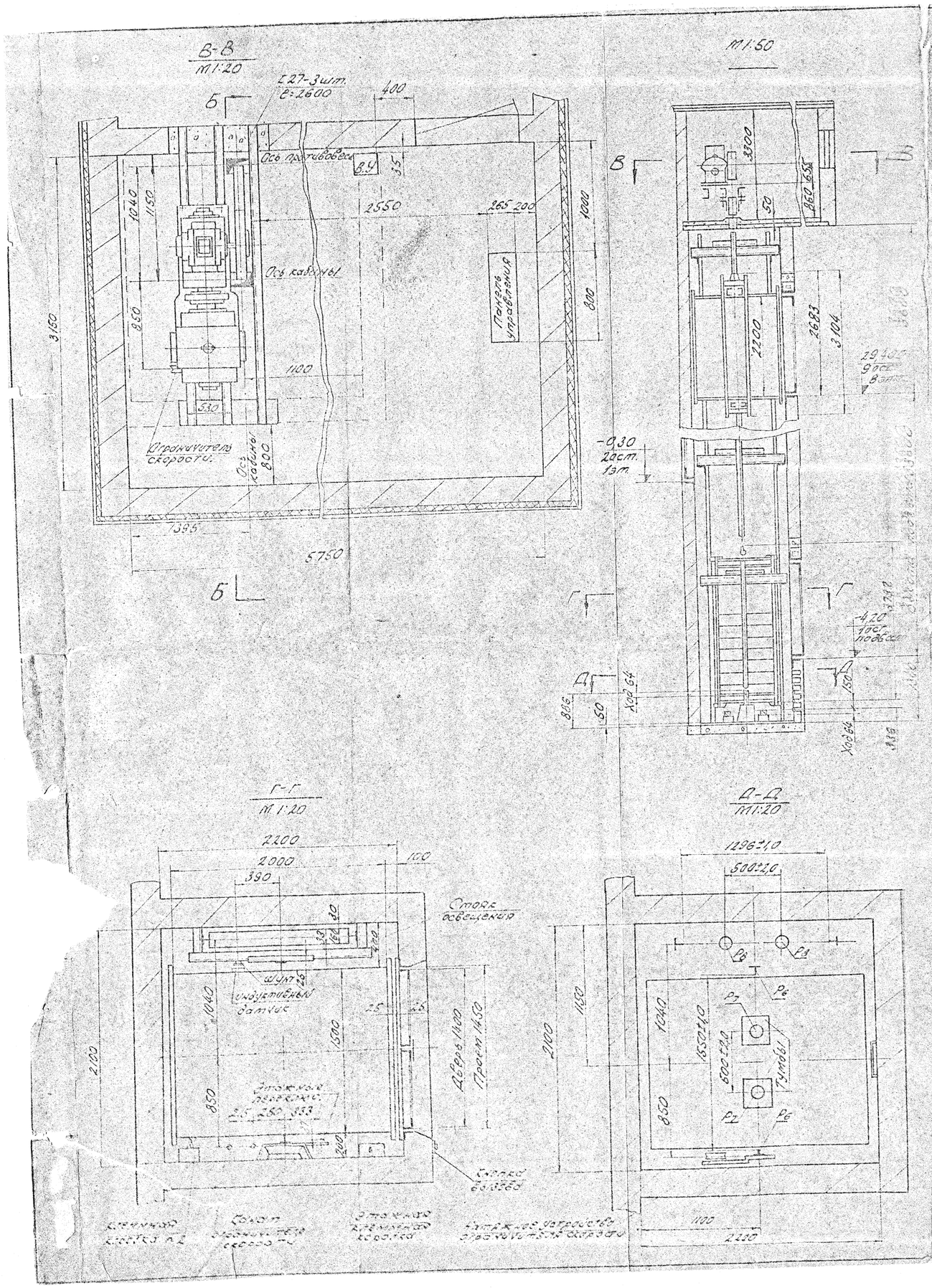

Схема обслуживаемых этажей расположения выходов раздвижки направляющих и крепления

М 1:200

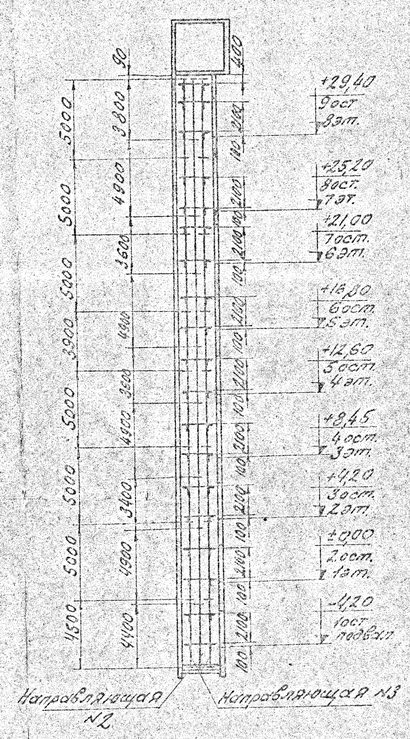

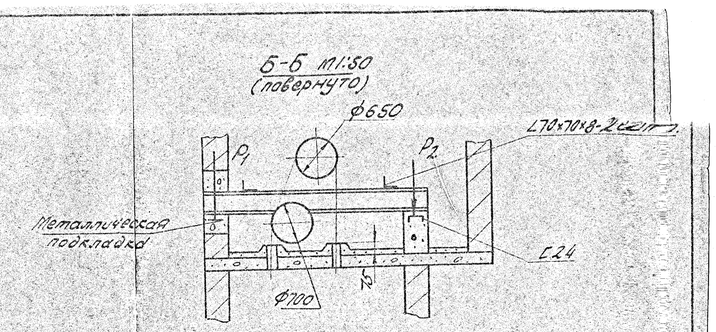

1. Строительная часть лифтовой установки выполнена на основании строительного чертежа № 73483 Мосгоспроект-1 г. Москва.
2. Монтаж лифтового оборудования должен быть выполнен в соответствии с утвержденными техническими условиями на монтаж ТУ4-2372Л.
3. Балки под лебедку и отводной блок, металлическую подкладку [№24 и L70×70×8 в машинном помещении поставляет заказчик в соответствии с указанными на чертеже размерами. Заделка балок производится при монтаже лифта. Все опорные конструкции лифтовых помещений должны иметь прочность достаточную для восприятия указанных на чертеже нагрузок. Концы балок приварить к металлическим подкладкам и [24
4. В машинном помещении температура воздуха должна быть +5°÷+30°
5. Нагрузки, указанные в чертеже даны в соответствии с альбомом заданий на проектирование строительной части лифтовых установок ЛТ-3 ТР-2540 трест „Союзлифт"
6. Заливку чистого пола в машинном помещении в приямке на высоту 50мм производить после установки оборудования и прокладки труб электропроводки
7. Все электрооборудование должно быть заземлено
8. Крепление подвесного кабеля производить на половине высоты подъема +0,3 м.
9. Окончательный вес противовеса уточняется при сборке.

30

Таблица нагрузок на здание от лифтовой установки.

Обозначение нагрузки	Величина нагрузки в кг.	Схема действия сил	Пояснения
P_1	4200		Динамическая нагрузка на опоры привода
P_2	3000		
P_3	350		Нагрузка на рам. креплен. направляющ. при посадке кабины на амортиз.
P_4	200		
P_5	250		
P_6 *	5000		На пяту направляющ.
P_7 *	2550		На буфера кабины
P_8 *	2100		На буфера противовеса

Расчетная временная нагрузка на перекрытие под машинным помещением 800 кг/м²

*Нагрузки действуют разновременно и аварийно.

10	Вес противовеса	1550 кг.
9	Вес кабины	1050 кг.
8	Род тока напряжение	переменный ~ 380 в
7	Управление	кнопочное - внутреннее
6	Расположение машинного помещения	вверху над шахтой
5	Ограждение шахты	кирпичное
4	Скорость подъема	0,5 м/сек
3	Количество остановок	4
2	Грузоподъемность	1000 кг.
1	Назначение	грузовой
№п/п	Краткая характеристика лифта.	

Изм.	Кол.	Лист	N док.	Подп.	Дата
Разраб.	Марченко			
Пров.	Лидина			
Нач. гр.	Шарф			
Т. к.	Лотов			
Утв.	Ермаков			

Заказчик: Швейная ф-ка „Коренщик" г. Москва

Установочный чертеж грузового лифта Q=1т. кабина 1500×2000×2200 непроходная

Заказ 716СВ-67

Литера	Вес	М-

Лист | Листов 1

Свердловский Э. Строймонтажпроект