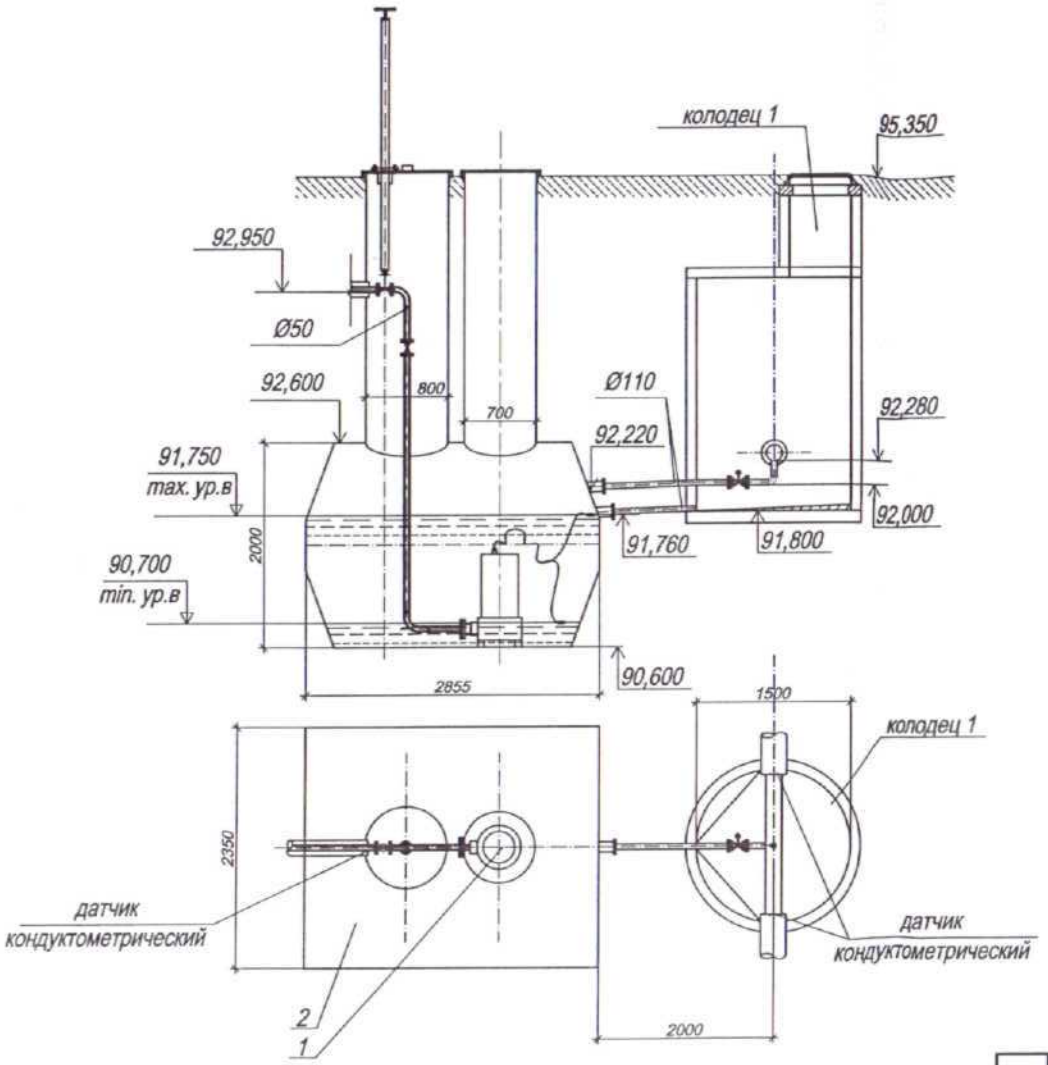

Экспликация оборудования

№ поз.	Наименование оборудования	Количество	Примечание
1	погружной насос для сточных вод DW300	1раб.	10 кг.
	g = 30 м³/ час, H = 13,5 м, N = 2,2 кВт	1рез.(хранится на складе)	
2	Аварийный резервуар Ø2000; L = 2855м; H= 4750 м		

Изм.	Кол.уч.	Лист	№ док.	Подп.	Дата
ГИП		Гуреевский			08.09
Глав. спец.		Губарева			08.09
Разработал		Коратовская			08.09

ЗПП/ 2008 - НТХ

Реконструкция площадки 13 (радиохимический завод) федерального государственного унитарного предприятия "Сибирский химический комбинат" (г.Северск, Томская область)

Наружные технологические сети

Стадия	Лист	Листов
П	6	

Аварийный резервуар

ООО "Стройпроект" Москва 2009 г.

Взамен инв. №

Подпись и дата

Инв. № подл.

Формат А3