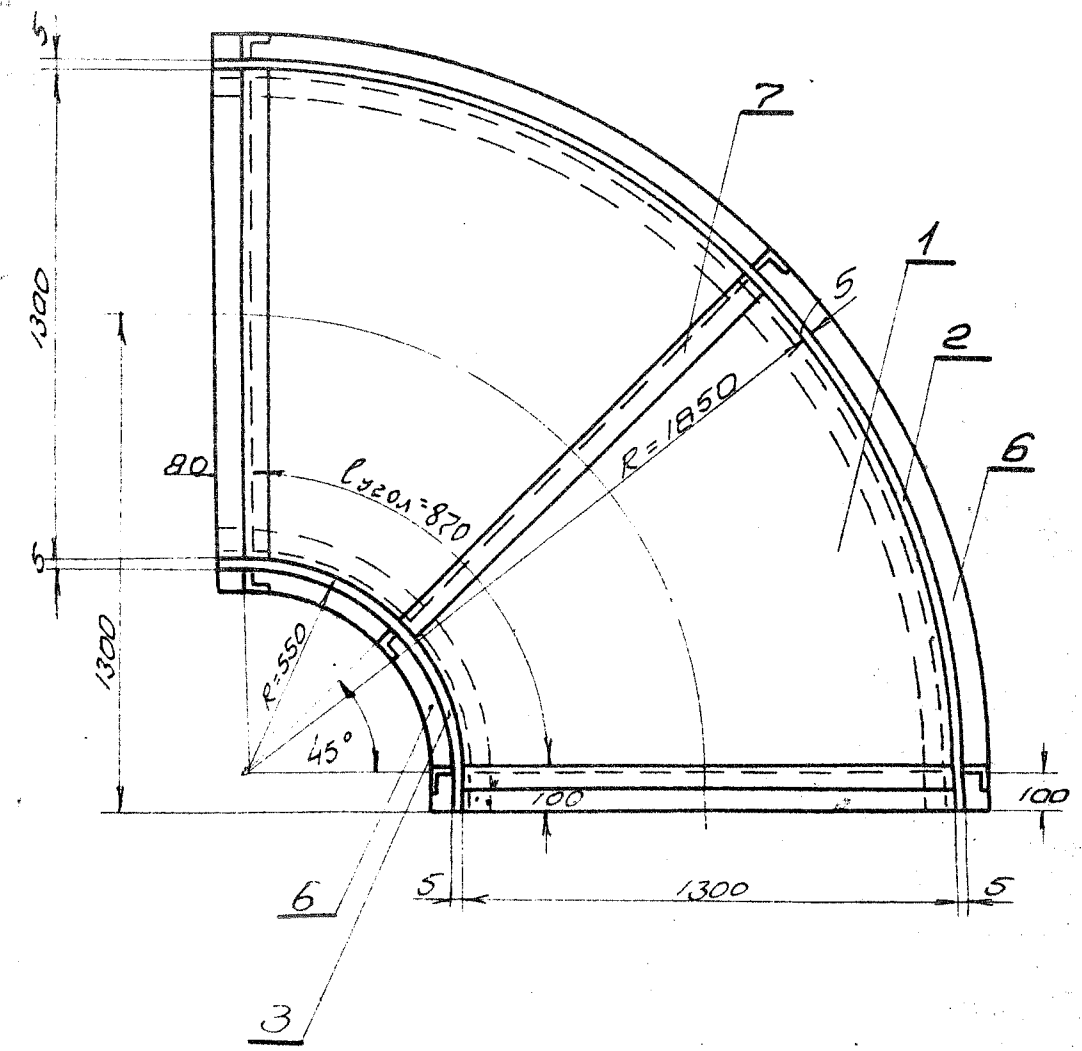

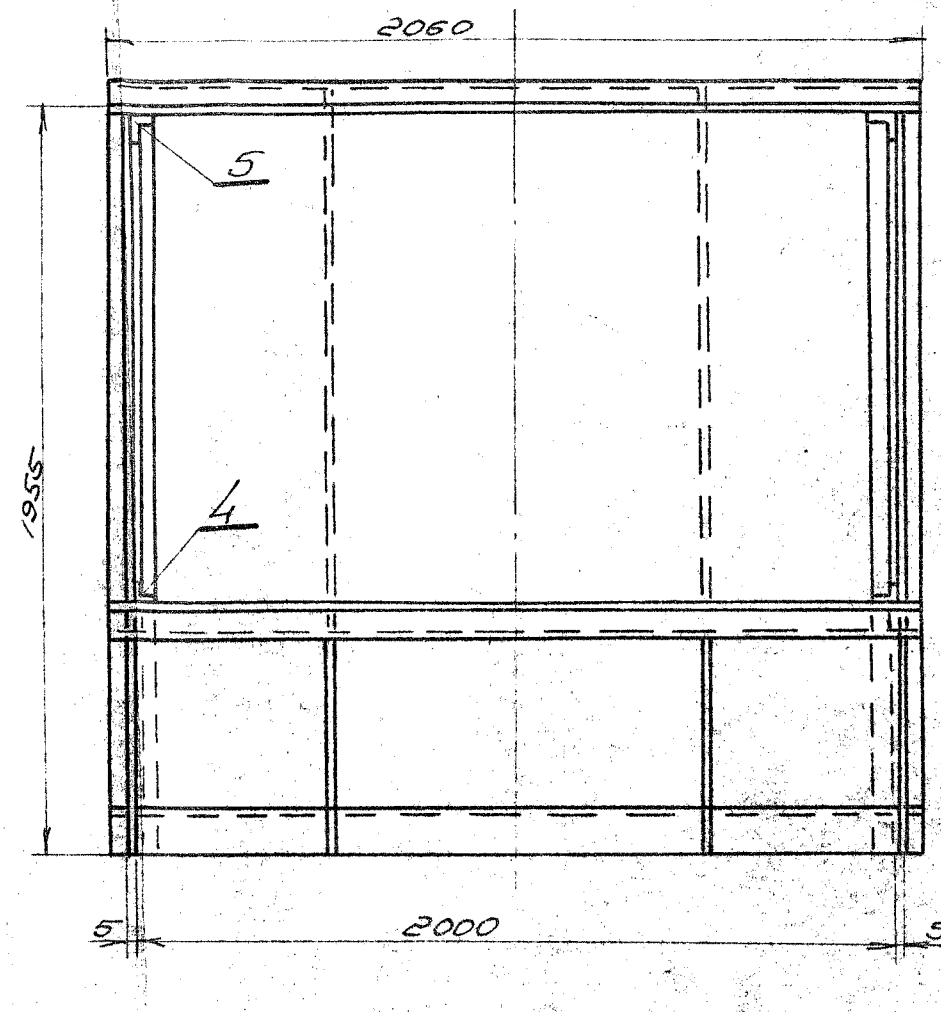

Деталь поз3 М1:20

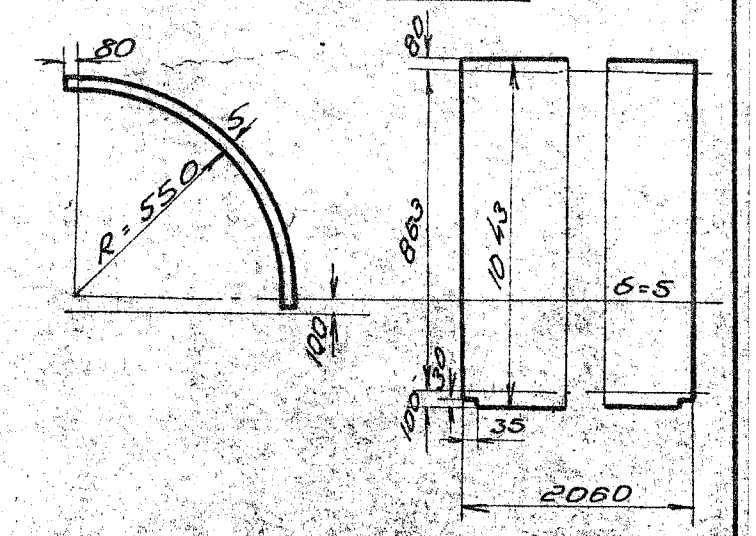

Примечания

1. Общий вид газопроводов см. черт. №№ 181189; 181190; 181191
2. При варку монтажных уголков, полос для соединения коробов и узлы сварки см. черт. №№ 119900
3. На котел изготовить 4 короба

Общий вес = 717,0 кг

Деталь поз. 1 М 1:50

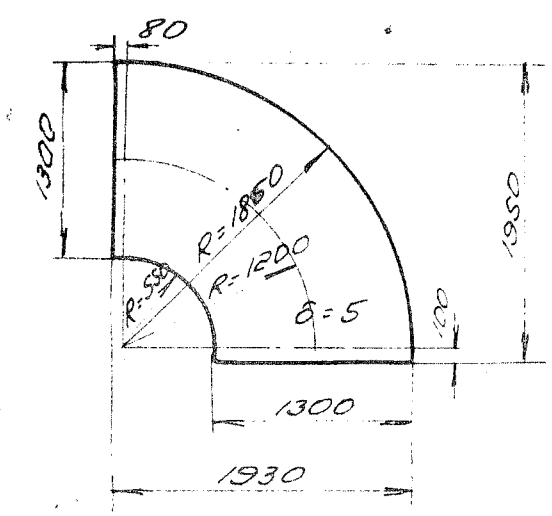

Деталь поз. 2 М1:50

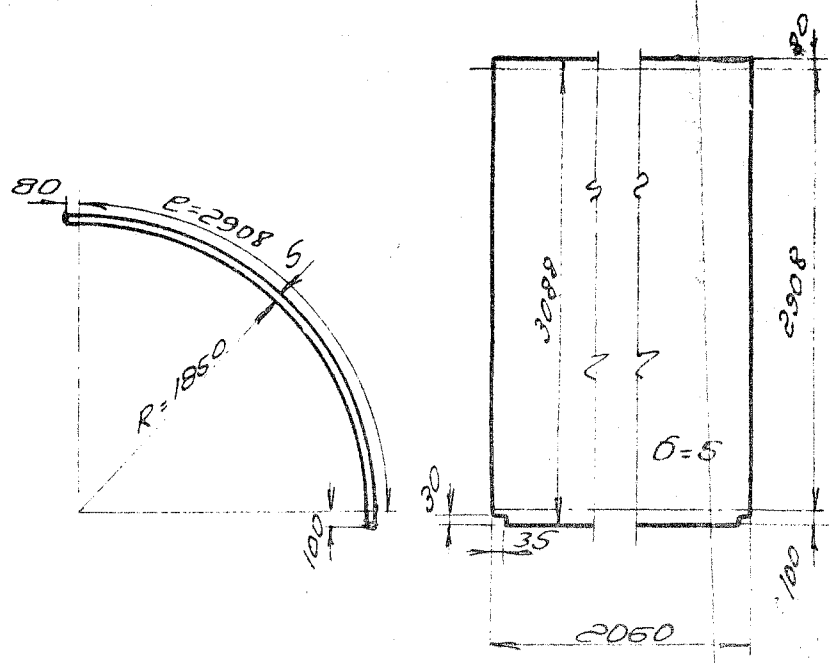

	Электроды Э-34	кг	–	–	–	11,94	ГОСТ 2523-51	
	Уголок 50×50×5	пм	20,16	Ст0	3,77	76,0	ОСТ 10014-39	
6	Сталь полосовая 60×6	п.м	8,272	"	2,83	23,4	ГОСТ 103-51	
5	Уголок 35×35×5 ℓ=3060	"	2	"	6,43	12,85	–"–	1 прав. 1 левый
4	Уголок 35×35×5 ℓ=1050	"	2	"	2,2	4,4	ОСТ 10014-39	1 прав. 1 левый
3	Сталь листовая 1043×2060 б=5	"	1	"	86	86	–"–	
2	Сталь листовая 3088×2060 б=5	"	1	"	254,4	254,4	–"–	
1	Сталь листовая 1950×1930 б=5	"	2	Ст0	124	248	ГОСТ 5681-51	
№ п/п	Наименование	шт	кол	Мат	Вес шт	Вес вкл	ГОСТ черт.	Прим.

Спецификация 6058

МЭС СССР Гос. Союзн. Проектн. Ин-т ПРОМЭНЕРГОПРОЕКТ г. Москва			Шифр		193814
			Стадия	Рабочий пр.	
			Опись		
Отдел	Часть	Дата	Размер	288×407	Листов 1
ОКП-3	т.м	IV-1958г	М	1:20; 1:50	Лист 1
Должность	Фамилия	Подпись	ТЭЦ по заказу 700		
Нач. ОКП			Газопроводы от котла №2 до дымовой трубы		
Рук. гр.	Павлов				
Исполн.	Устинова		Короб поз. 11		