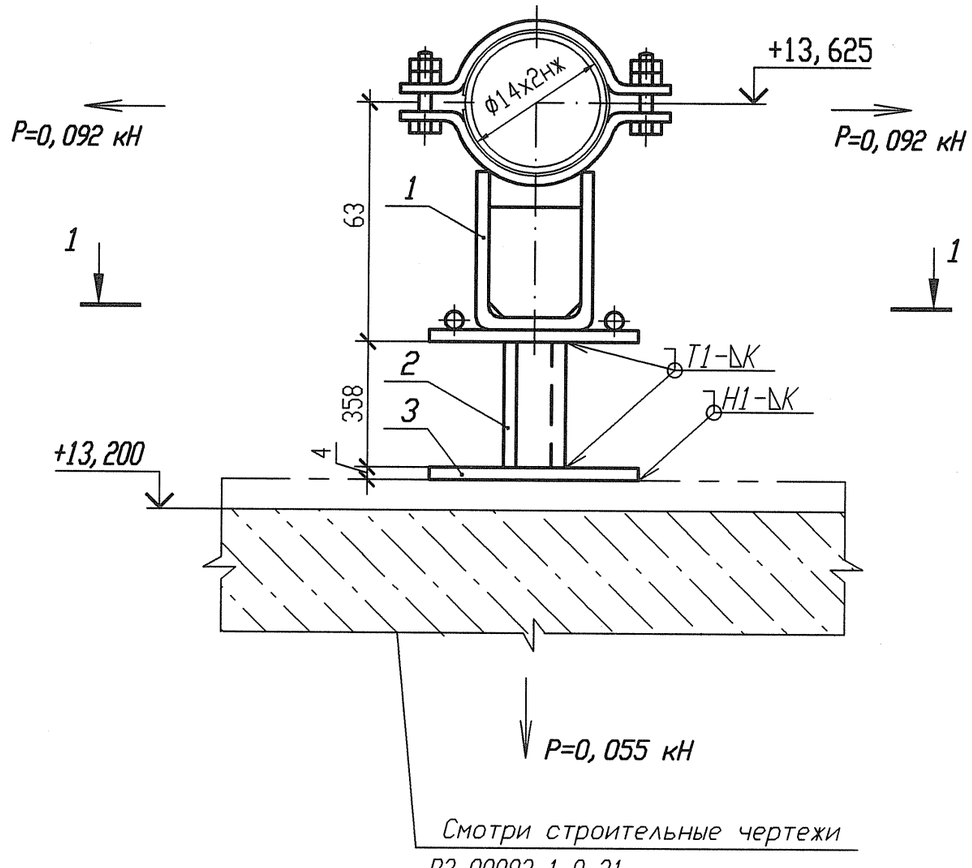

Разрез 1-1

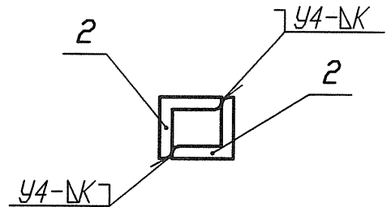

1 Привязку опоры смотри 3ТС20Z17.
2 Сварку производить по ГОСТ 5264-80.
3 Отметка трубопровода подлежит уточнению в соответствии с уклоном трубопровода.
4 Р - максимальная нагрузка на опору с учетом сейсмических воздействий.
5 Катет шва (К) принять по наименьшей толщине свариваемых деталей.
6 Изготовить один комплект.

Спецификация деталей

Поз.	Обозначение	Наименование	Кол.	Материал	Масса, кг ед.	Масса, кг общ.	Приме-чание
1	ЛВ-517. 000-23	Опора 14	1	Сборный	1, 4494	1, 4494	
2	ГОСТ 8509-93	Уголок В-40х40х4 l=358	2	Ст 3 пс 2-св ГОСТ 535-2005	0, 8664	1, 7327	
3	ГОСТ 19903-74	Лист Б-ПН 4х90х90	1	Ст 3 сп 5-св ГОСТ 14637-89	0, 2543	0, 2543	
	ГОСТ 9467-75	Электроды		УОНИИ 13/45		-	
					Итого:		3, 4364

АРХИВНЫЙ ЭКЗЕМПЛЯР

Инв. N подл. R3. 03733. 1. 0. 13
Лист 257

Изм.	Кол. уч.	Лист	Nдок.	Подпись	Дата
Инж. 2к.		Сидоренко			17.05
Пров. инж. 2к.		Случевская			17.05
Пров. вед. инж.		Махотина			17.05
Нач. гр.		Хубрев			17.05
Н. контр.		Краснояров			24.08

R3. TC10. 3012. 013. 01. 00. 134

Ростовская АЭС Блок 3

Редакторное отделение Герметичная часть Трубопроводы безопасной очистки воды I контура Рр больше 2. 2 МПа	Стадия	Лист	Листов
	Р	1	1
Опора скользящая направляющая 3ТС20У047	ОАО "НИАЭП" 2012		

Инв. N подл. | Подп. и дата | Взам. инв. N
R3. 03733. 1. 0. 13

Формат А3

Формат А3