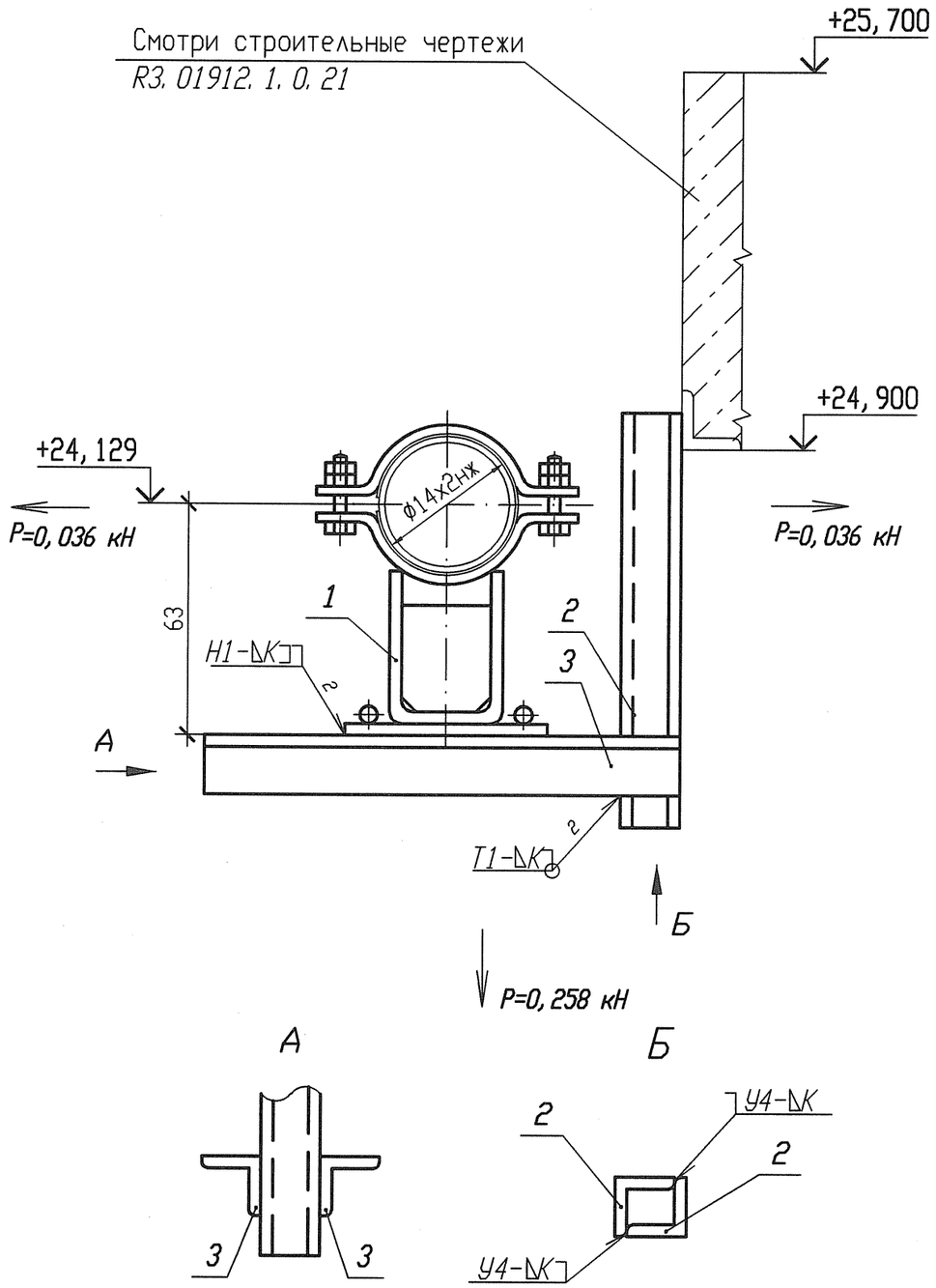

1 Привязку опоры смотри 3ТС40Z05.
2 Сварку производить по ГОСТ 5264-80.
3 Отметка трубопровода подлежит уточнению в соответствии с уклоном трубопровода.
4 Р - максимальная нагрузка на опору с учетом сейсмических воздействий.
5 Катет шва (К) принять по наименьшей толщине свариваемых деталей.
6 Изготовить один комплект.

Спецификация деталей

Поз.	Обозначение	Наименование	Кол.	Материал	Масса, кг ед.	Масса, кг общ.	Приме-чание
1	18-517.000-23	Опора 14	1	Сборный	1, 4494	1, 4494	
2	ГОСТ 8509-93	Уголок В 40х40х4 l=600	2	Ст 3 пс 2-сб ГОСТ 535-2005	1, 452	2, 904	
3	ГОСТ 8509-93	Уголок Б 50х50х5 l=550	2	Ст 3 пс 2-сб ГОСТ 535-2005	2, 0735	4, 147	
	ГОСТ 9467-75	Электроды		УОНИИ 13/45		-	
				Итого:			8, 5004

АРХИВНЫЙ ЭКЗЕМПЛЯР

Изм.	Кол. уч.	Лист	Nдок.	Подпись	Дата
Инж. 2к.		Сидоренко			17.05
Пров. инж. 2к.		Случевская			17.05
Пров. вед. инж.		Махотина			17.05
Нач. гр.		Хубрев			17.05
Н. контр.		Краснояров			28.05

Инв. N подл. R3. 03733. 1. 0. 13
Лист 354

R3. ТС10. 3012. 013. 01. 00. 231

Ростовская АЭС Блок 3

Редакторное отделение Герметичная часть Трубопроводы байпасной очистки воды I контура Рр больше 2. 2 МПа	Стадия	Лист	Листов
	Р	1	1
Опора скользящая направляющая 3ТС40У010	ОАО "НИАЭП" 2012		

Инв. N подл. | Подп. и дата | Взам. инв. N
R3. 03733. 1. 0. 13

Формат А3