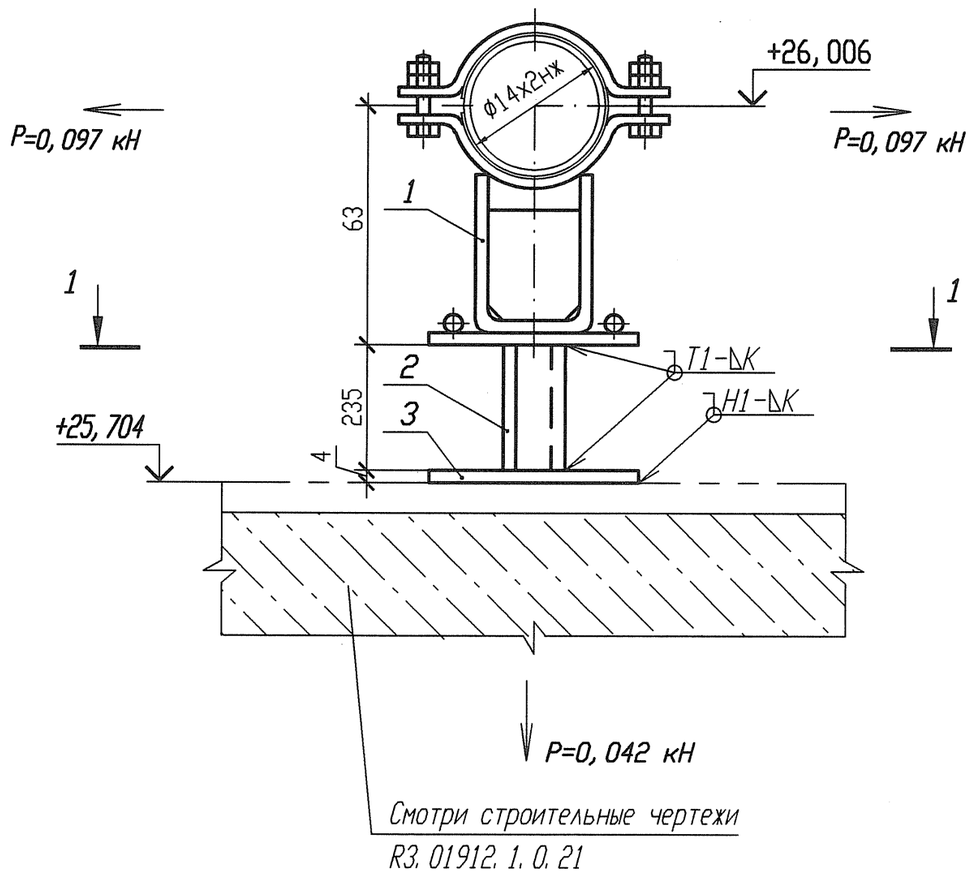

Спецификация деталей

Поз.	Обозначение	Наименование	Кол.	Материал	Масса, кг ед.	Масса, кг общ.	Приме-чание
1	18-517. 000-23	Опора 14	1	Сборный	1, 4494	1, 4494	
2	ГОСТ 8509-93	Уголок В 40х40х4 l=235	2	Ст 3 пс 2-св ГОСТ 535-2005	0, 5687	1, 1374	
3	ГОСТ 19903-74	Лист Б-ПН 4х90х90	1	Ст 3 сп 5-св ГОСТ 14637-89	0, 2543	0, 2543	
	ГОСТ 9467-75	Электроды		УОНИИ 13/45		-	
Итого:						2, 8411	

Разрез 1-1

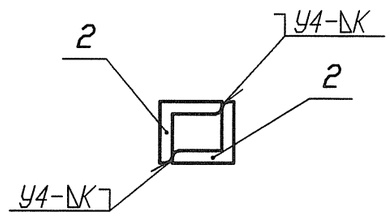

1 Привязку опоры смотри ЗТС40Z05.
2 Сварку производить по ГОСТ 5264-80.
3 Отметка трубопровода подлежит уточнению в соответствии с уклоном трубопровода.
4 Р - максимальная нагрузка на опору с учетом сейсмических воздействий.
5 Катет шва (К) принять по наименьшей толщине свариваемых деталей.
6 Изготовить один комплект.

Изм.	Кол. уч.	Лист	Nдок.	Подпись	Дата
Инж. 2к.		Сидоренко			17.05
Пров. инж. 2к.		Случевская			17.05
Пров. вед. инж.		Махотина			17.05
Нач. гр.		Хубрев			17.05
Н. контр.		Краснояров			25.05

АРХИВНЫЙ ЭКЗЕМПЛЯР

Инв. N подл. | Подп. и дата | Взам. инв. N
R3 03733. 1. 0. 13 | 17.05.12

Инв. N подл. R3. 03733. 1. 0. 13
Лист 357

R3. TC10. 3012. 013. 01. 00. 234

Ростовская АЭС Блок 3

Реакторное отделение
Герметичная часть
Трубопроводы байпасной очистки воды I контура
Рр больше 2. 2 МПа

Стадия	Лист	Листов
Р	1	1

Опора скользящая направляющая
ЗТС40У013

ОАО "НИАЭП" 2012

Формат А3

Формат А3