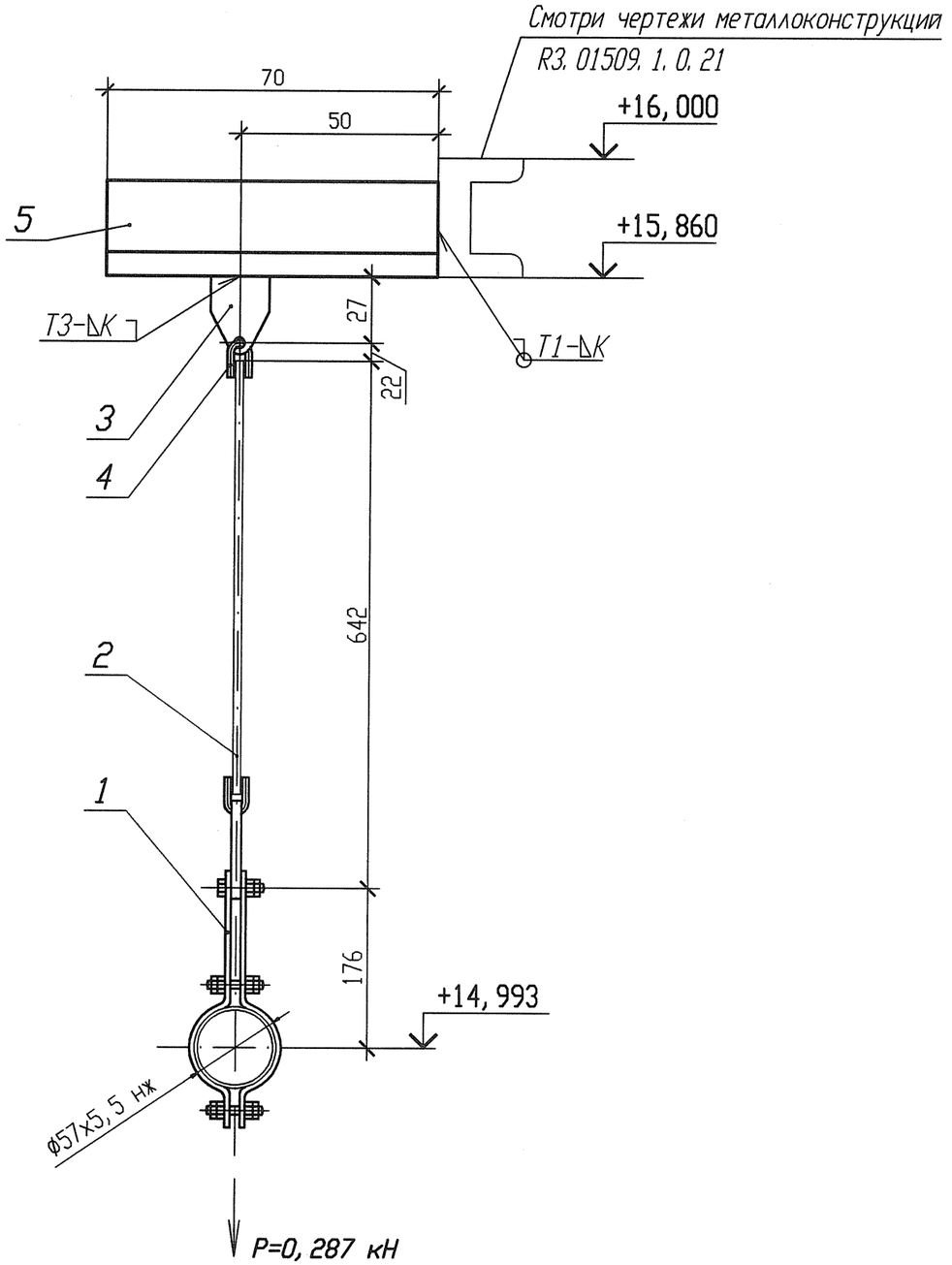

Спецификация деталей

Поз.	Обозначение	Наименование	Кол.	Материал	Масса, кг ед.	Масса, кг общ.	Приме-чание
1	01-3 ПСТ 108. 275. 53-80	Блок хомутовый	1	Сборный	1, 5576	1, 5576	
2	01 ПСТ 108. 632. 02-80	Тяга с серьгой	1	Сборный	0, 92	0, 92	
3	01 ПСТ 108. 367. 37-80	Проушина	1	Лист Б-ПН-0-8 ГОСТ 19903-74 Ст3пс5-св ГОСТ 14637-89	0, 1	0, 1	
4	01 ПСТ 108. 643. 01-80	Ушко	1	КругВ1-II-12 ГОСТ2590-2006 20-2ГП-М1-ТО ГОСТ 1050-88	0, 07	0, 07	
5	ГОСТ 8509-93	Уголок В-50х50х5 l=70	1	Ст 3 пс 2-сп ГОСТ 535-2005	0, 2639	0, 2639	
	ГОСТ 9467-75	Электроды		УОНИИ 13/45		-	
					Итого:	2, 9115	

1 Привязку опоры смотри 3ТС10Z25.
2 Сварку производить по ГОСТ 5264-80.
3 Отметка трубопровода подлежит уточнению в соответствии с уклоном трубопровода.
4 Р - максимальная нагрузка на опору с учетом сейсмических воздействий.
5 Катет шва (К) принять по наименьшей толщине свариваемых деталей.
6 Длину поз. 2 уточнить на монтаже.
7 Изготовить один комплект.

Изм.	Кол. уч.	Лист	Nдок.	Подпись	Дата
Инж. 2к.		Сидоренко			17. 05
Пров. инж. 2к.		Случевская			17. 05
Пров. вед. инж.		Махотина			17. 05
Нач. гр.		Хубрев			17. 05
Н. контр.		Краснояров			17. 05

АРХИВНЫЙ ЭКЗЕМПЛЯР

Инв. N подл. | Подп. и дата | Взам. инв. N
R3. 03733. 1. 0. 13 | 17.05.12

Инв. N подл. R3. 03733. 1. 0. 13
Лист 197

R3. ТС10. 3012. 013. 01. 00. 074

Ростовская АЭС Блок 3

Реакторное отделение
Герметичная часть
Трубопроводы байпасной очистки воды I контура
Рр больше 2. 2 МПа

Стадия	Лист	Листов
Р	1	1

Подвеска
3ТС10У078

ОАО "НИАЭП" 2012

Формат А3