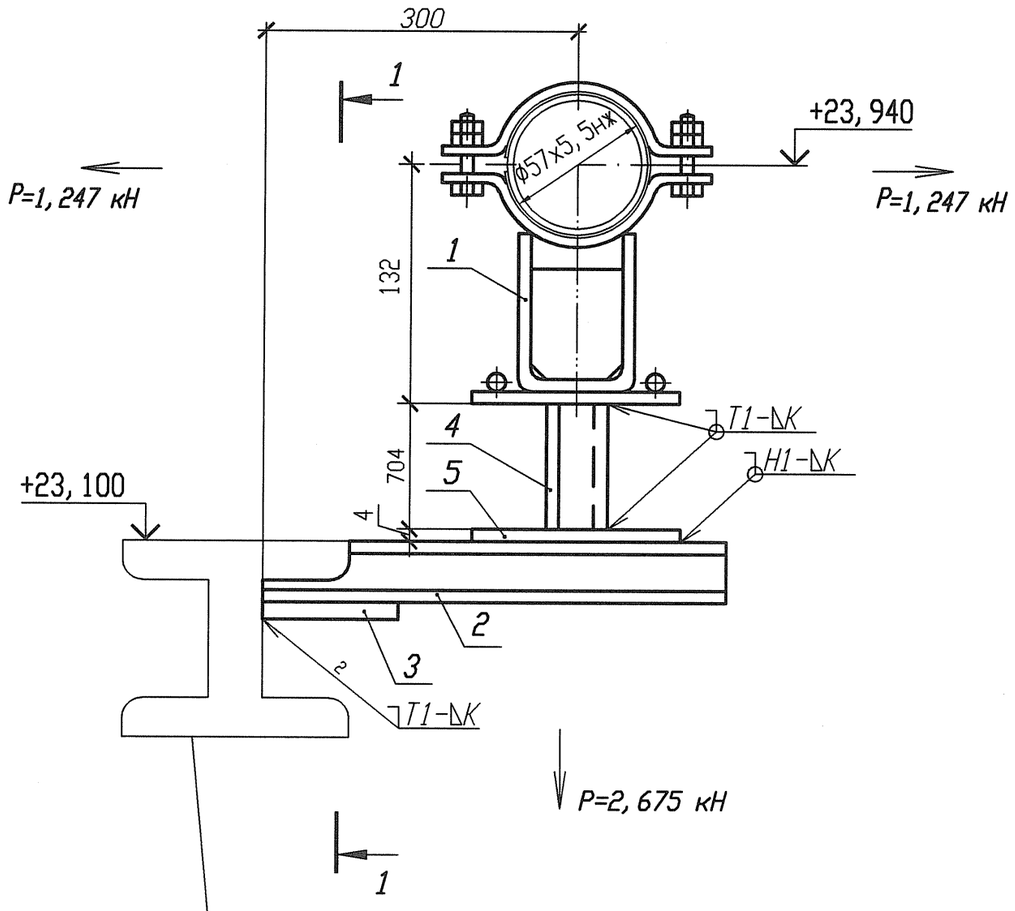

Разрез 1-1

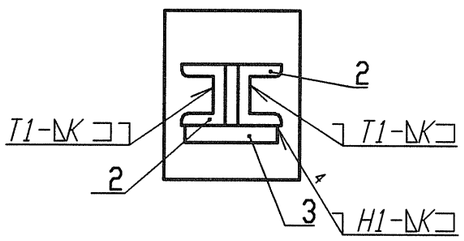

1 Привязку опоры смотри 3ТС40Z06.

2 Сварку производить по ГОСТ 5264-80.

3 Отметка трубопровода подлежит уточнению в соответствии с уклоном трубопровода.

4 Р - максимальная нагрузка на опору с учетом сейсмических воздействий.

5 Катет шва (К) принять по наименьшей толщине свариваемых деталей.

6 Изготовить один комплект.

Спецификация деталей

Поз.	Обозначение	Наименование	Кол.	Материал	Масса, кг ед.	Масса, кг общ.	Приме-чание
1	18-517.000-33	Опора 57	1	Сборный	3, 2494	3, 2494	
2	ГОСТ 8240-97	Швеллер 10У l=400	2	Ст 3 пс 2-св ГОСТ 535-2005	3, 436	6, 872	
3	ГОСТ 19903-74	Лист Б-ПН 4х100х100	1	Ст 3 сп 5-св ГОСТ 14637-89	0, 314	0, 314	
4	ГОСТ 8509-93	Уголок В 50х50х5 l=704	2	Ст 3 пс2- св ГОСТ 535-2005	2, 6541	5, 3082	
5	ГОСТ 19903-74	Лист Б-ПН 4х100х100	1	Ст 3 сп 5-св ГОСТ 14637-89	0, 314	0, 314	
	ГОСТ 9467-75	Электроды		УОНИИ 13/45		-	
				Итого:			16, 0576

АРХИВНЫЙ ЭКЗЕМПЛЯР

Инв. N подл. R3. 03733. 1. 0. 13

Лист 396

Изм.	Кол. уч.	Лист	Nдок.	Подпись	Дата
Инж. 2к.		Сидоренко			17.05
Пров. инж. 2к.		Случевская			17.05
Пров. вед. инж.		Махотина			17.05
Нач. гр.		Хубрев			17.05
Н. контр.		Краснояров			25.05

R3. ТС10. 3012. 013. 01. 00. 273

Ростовская АЭС Блок 3

Реакторное отделение Герметичная часть Трубопроводы безопасной очистки воды I контура Рр больше 2. 2 МПа	Стадия	Лист	Листов
	Р	1	1
Опора скользящая направляющая 3ТС40Y053	ОАО "НИАЭП" 2012		

Инв. N подл. | R3. 03733. 1. 0. 13 | Подп. и дата | Взам. инв. N

Формат А3

Формат А3