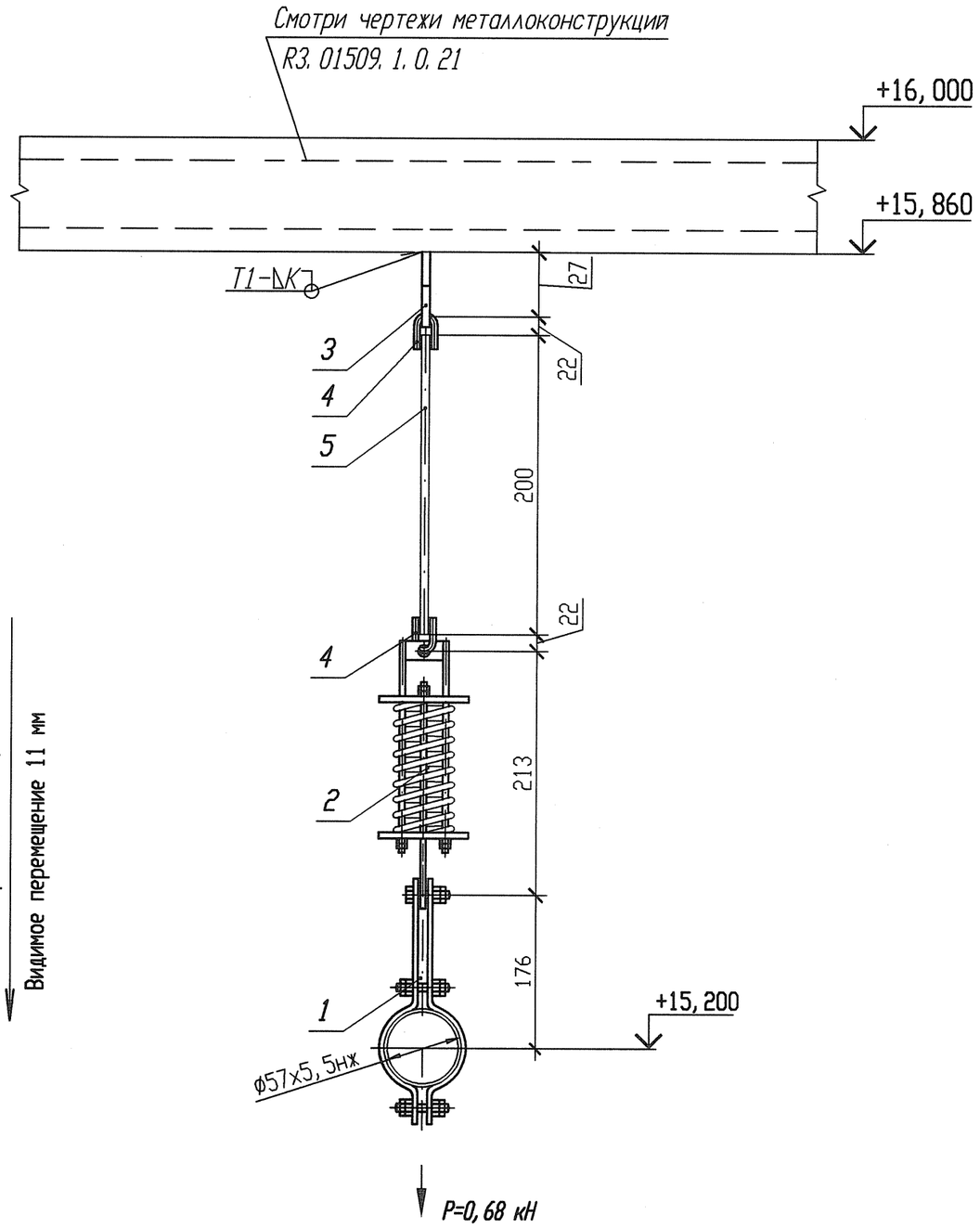

Спецификация деталей

Поз.	Обозначение	Наименование	Кол.	Материал	Масса, кг ед.	Масса, кг общ.	Приме-чание
1	01-3 ОСТ 108. 275. 53-80	Блок хомутовый	1	Сборный	1, 5576	1, 5576	
2	01 ОСТ 108. 275. 58-80	Блок пружинный	1	Сборный	5, 3468	5, 3468	
3	01 ОСТ 108. 367. 37-80	Проушина	1	Лист Б-ПН-О-8 ГОСТ 19903-74 Ст3пс5-св ГОСТ 14637-89	0, 1	0, 1	
4	02 ОСТ 108. 643. 01-80	Ушко	2	Круг В1-II-12 20-2ГП-М1-ТО ГОСТ 1050-88	0, 12	0, 24	
5	ГОСТ 2590-2006	Круг 12 l=220	1	20-ЭГП-М1-ТО ГОСТ 1050-88 (с требованиями п. 4. 11)	0, 1954	0, 1954	См. п. п. 6
	ГОСТ 2246-70	Проволока		Св-04Х19Н11М3		-	
	ГОСТ 9467-75	Электроды		УОНИИ 13/45		-	
				Итого:		7, 4398	

1 Привязку опоры смотри 3ТС10Z25.
2 Сварку производить по ГОСТ 5264-80.
3 Отметка трубопровода подлежит уточнению в соответствии с уклоном трубопровода.
4 Р - максимальная нагрузка на опору с учетом сейсмических воздействий.
5 Катет шва (К) принять по наименьшей толщине свариваемых деталей.
6 Длину поз. 5 уточнить на монтаже.
7 Сварку тяги с ушком по ОСТ 108. 632. 01-80.
8 Изготовить один комплект.

АРХИВНЫЙ ЭКЗЕМПЛЯР

Характеристика пружины

N опоры	табличные данные: Доп. раб. нагрузка Pmax, кН	табличные данные: Прогиб при Pmax λ max, мм	табличные данные: Высота пружины в св. сост Но, мм	при установке: Высота пружины Нмонт, мм	при установке: Нагрузка на пружину Рмонт, кН	в раб. состоянии: Высота пружины Нраб, мм	в раб. состоянии: Нагрузка на пружину Рраб, кН	в хол. состоянии: Высота пружины Нхол, мм	в хол. состоянии: Нагрузка на пружину Рхол, кН
3ТС10Y077	1, 26	70	143	106	0, 66	119	0, 43	108	0, 62

Изм.	Кол. уч.	Лист	Nдок.	Подпись	Дата
Инж. 2к.		Сидоренко			17.05
Пров. инж. 2к.		Случевская			17.05
Пров. вед. инж.		Махотина			17.05
Нач. гр.		Хубрев			17.05
Н. контр.		Краснояров			24.05.

Инв. N подл. R3. 03733. 1. 0. 13
Лист 196

R3. ТС10. 3012. 013. 01. 00. 073

Ростовская АЭС Блок 3

Реакторное отделение Герметичная часть Трубопроводы байпасной очистки воды I контура Рр больше 2, 2 МПа	Стадия	Лист	Листов
	Р	1	1
Подвеска пружинная 3ТС10Y077	ОАО "НИАЭП" 2012		

Инв. N подл. | Подп. и дата | Взам. инв. N

Формат А3

Формат А3