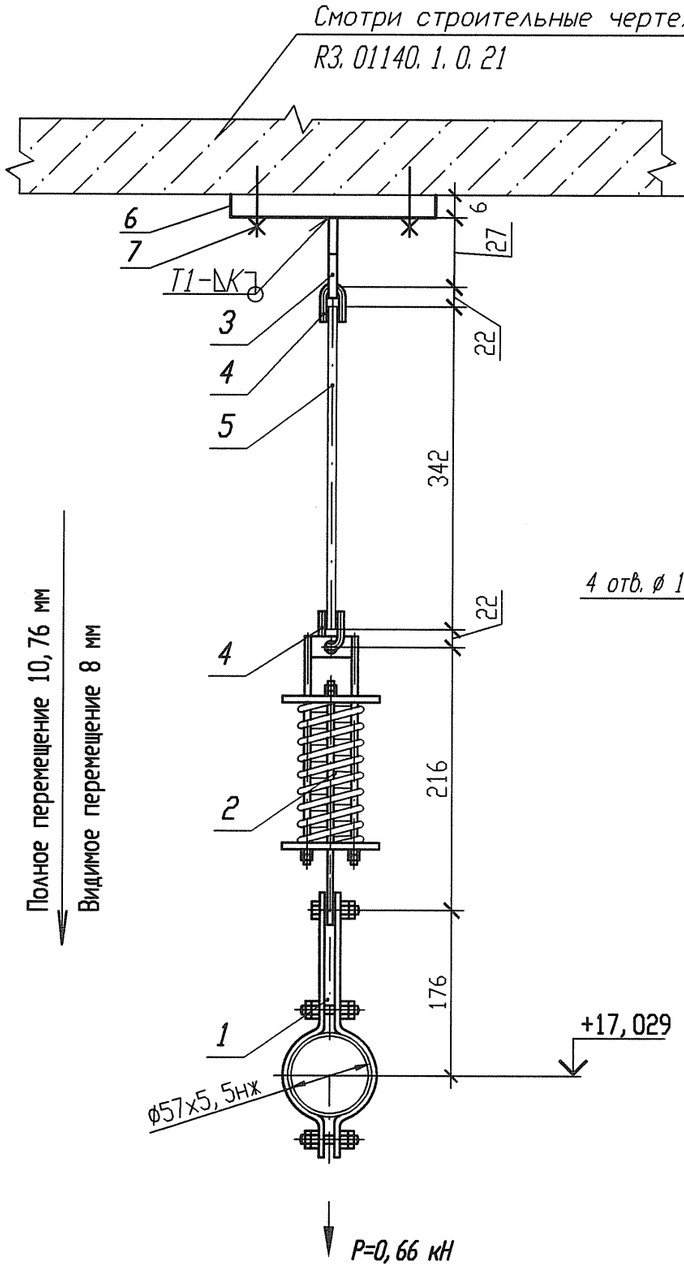

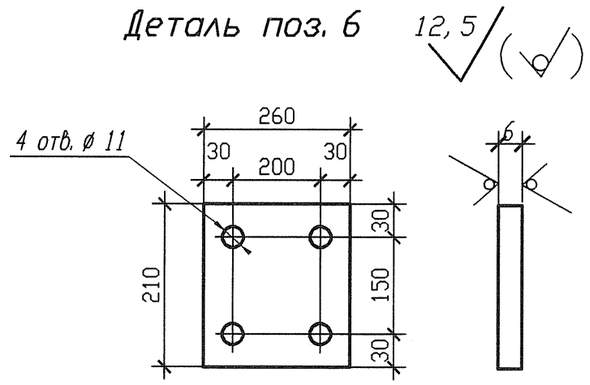

Спецификация деталей

Поз.	Обозначение	Наименование	Кол.	Материал	Масса, кг ед.	Масса, кг общ.	Примечание
1	01-3 ПСТ 108.275.53-80	Блок хомутовый	1	Сборный	1,5576	1,5576	
2	01 ПСТ 108.275.58-80	Блок пружинный	1	Сборный	5,3468	5,3468	
3	01 ПСТ 108.367.37-80	Проушина	1	Лист Б-ПН-8 ГОСТ 19903-74 Ст3сп5-св ГОСТ 14637-89	0,1	0,1	
4	02 ПСТ 108.643.01-80	Ушко	2	Круг В1-II-12 ГОСТ2590-2006 20-2ГП-М1-ТО ГОСТ 1050-88	0,12	0,24	
5	ГОСТ 2590-2006	Круг 12 l=350	1	20-3ГП-М1-ТО ГОСТ 1050-88 (с требованиями п. 4.11)	0,3108	0,3108	См. п. п. 6
6	По настоящему чертежу ГОСТ 19903-74	Лист Б-ПН 6х210х260	1	Ст 3 сп 5-св ГОСТ 14637-89	2,5717	2,5717	
7	ГОСТ 28778-90	Болт БСР 10х100 У3	4	Сборный	0,0906	0,3624	
	ГОСТ 2246-70	Проволока		Св-04Х19Н11М3		-	
	ГОСТ 9467-75	Электроды		УОНИИ 13/45		-	
				Итого:		10,4893	

1 Привязку опоры смотри 3ТС40Z22.
2 Сварку производить по ГОСТ 5264-80.
3 Отметка трубопровода подлежит уточнению в соответствии с уклоном трубопровода.
4 Р - максимальная нагрузка на опору с учетом сейсмических воздействий.
5 Катет шва (К) принять по наименьшей толщине свариваемых деталей.
6 Длину поз. 5 уточнить на монтаже.
7 Сварку тяги с ушком по ОСТ 108.632.01-80.
8 Изготовить один комплект.

АРХИВНЫЙ ЭКЗЕМПЛЯР

Характеристика пружины

N опоры	табличные данные: Доп. раб. нагрузка Рмах, кН	табличные данные: Прогиб при Рмах λ мах, мм	табличные данные: Высота пружины в св. сост Но, мм	при установке: Высота пружины Нмонт, мм	при установке: Нагрузка на пружину Рмонт, кН	в раб. состоянии: Высота пружины Нраб, мм	в раб. состоянии: Нагрузка на пружину Рраб, кН	в хол. состоянии: Высота пружины Нхол, мм	в хол. состоянии: Нагрузка на пружину Рхол, кН
3ТС40Y052	1,26	70	143	109	0,61	120	0,41	112	0,56

Изм.	Кол. уч.	Лист	Nдок.	Подпись	Дата
Инж. гк.		Сидоренко			17.05
Пров. инж. гк.		Случевская			17.05
Пров. вед. инж.		Махотина			17.05
Нач. гр.		Хубрев			17.05
Н. контр.		Красноярова			25.05

Инв. N подл. R3. 03733. 1. 0. 13
Лист 395

R3. ТС10. 3012. 013. 01. 00. 272

Ростовская АЭС Блок 3

Реакторное отделение
Герметичная часть
Трубопроводы байпасной очистки воды I контура
Рр больше 2.2 МПа

Стадия	Лист	Листов
Р	1	1

Подвеска пружинная
3ТС40Y052

ОАО "НИАЭП" 2012

Инв. N подл. | Подп. и дата | Взам. инв. N

Формат А3