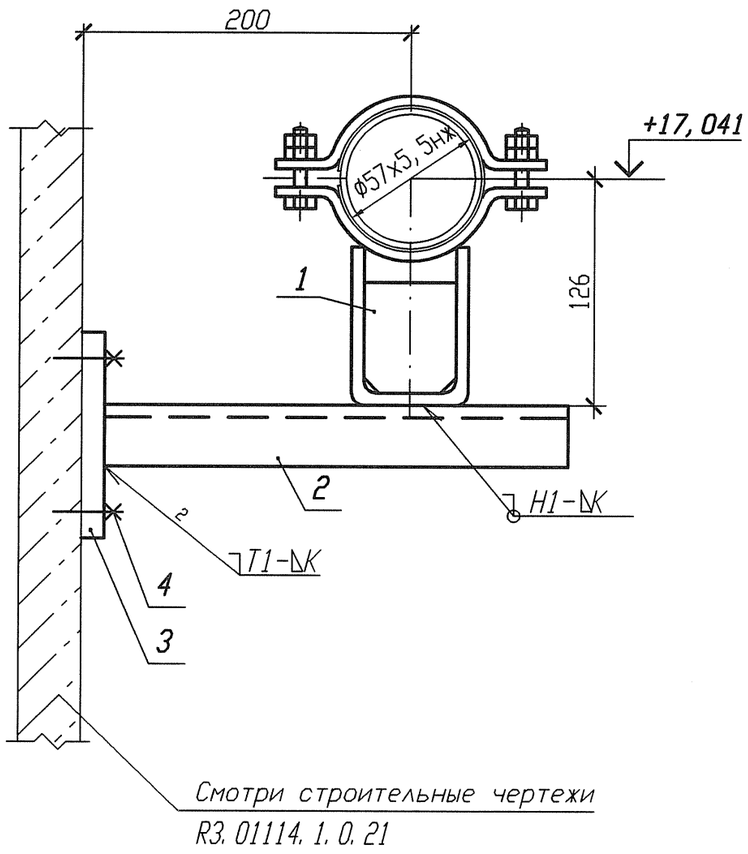

Спецификация деталей

Поз.	Обозначение	Наименование	Кол.	Материал	Масса, кг ед.	Масса, кг общ.	Приме-чание
1	18-512.000-11	Опора 57	1	Сборный	1,551	1,551	
2	ГОСТ 8240-97	Швеллер 10У l=250	1	Ст 3 пс 2-св ГОСТ 535-2005	2,1475	2,1475	
3	По настоящему чертежу ГОСТ 19903-74	Лист Б-ПН 6х210х260	1	Ст 3 сп 5-св ГОСТ 14637-89	2,5717	2,5717	
4	ГОСТ 28778-90	Болт БСР 10х100 У3	4	Сборный	0,0906	0,3624	
	ГОСТ 2246-70	Проволока		Св-04Х19Н11М3		-	
	ГОСТ 9467-75	Электроды		УОНИИ 13/45		-	
				Итого:			6,6326

Деталь поз. 3

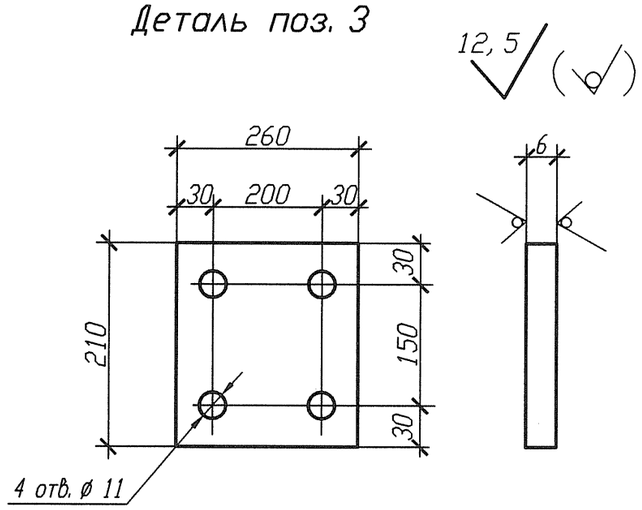

1 Привязку опоры смотри 3ТС40Z22.
2 Сварку производить по ГОСТ 5264-80.
3 Отметка трубопровода подлежит уточнению в соответствии с уклоном трубопровода.
4 Катет шва (К) принять по наименьшей толщине свариваемых деталей.
5 Изготовить один комплект.

Номер опоры	Рабочее состояние						Холодное состояние						Сейсмическое состояние					
	Усилия, кН			Моменты, кН м			Усилия, кН			Моменты, кН м			Усилия , кН			Моменты, кН м		
	Px	Py	Pz	Mx	My	Mz	Px	Py	Pz	Mx	My	Mz	Px	Py	Pz	Mx	My	Mz
3ТС40Y051	-0,297	-0,271	1,415	1,190	-0,459	0,150	0	-0,010	-0,208	-0,128	0,003	-0,006	0,029	0,024	0,009	0,006	0,002	0,031

АРХИВНЫЙ ЭКЗЕМПЛЯР

Инв. N подл. R3.03733.1.0.13
Лист 394

Изм.	Кол. уч.	Лист	Nдок.	Подпись	Дата
Инж. 2к.		Сидоренко			14.05
Пров. инж. 2к.		Случевская			14.05
Пров. вед. инж.		Махотина			14.05
Нач. гр.		Жубрев			17.05
Н. контр.		Красноярова			25.05

R3.TC10.3012.013.01.00.271

Ростовская АЭС Блок 3

Реакторное отделение
Герметичная часть
Трубопроводы безопасной очистки воды I контура
Рр больше 2,2 МПа

Стадия	Лист	Листов
Р	1	1

Опора неподвижная
3ТС40Y051

ОАО "НИАЭП" 2012

Формат А3

Инв. N подл. | Подп. и дата | Взам. инв. N
R3.03733.1.0.13