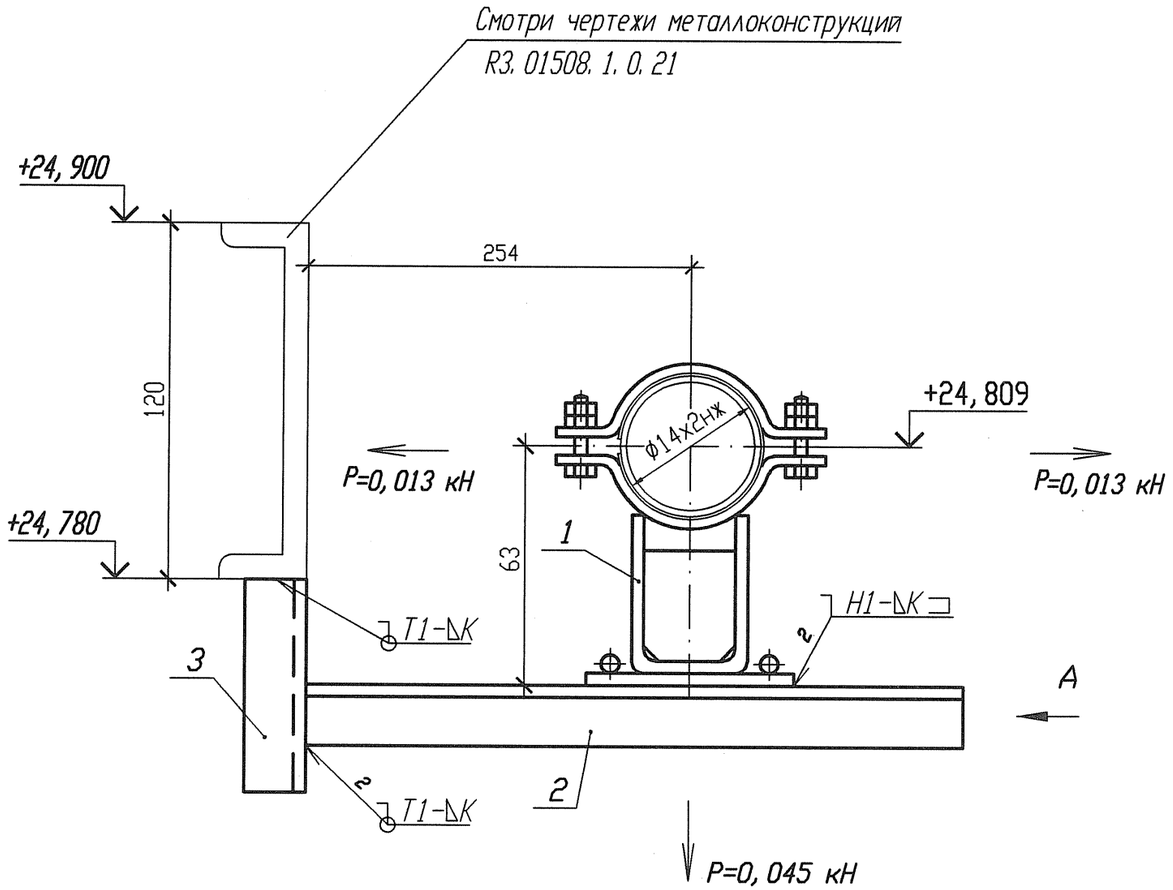

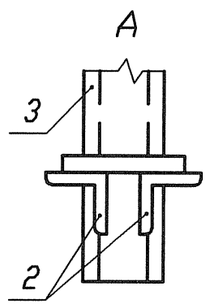

1 Привязку опоры смотри 3TC30Z05.
2 Сварку производить по ГОСТ 5264-80.
3 Отметка трубопровода подлежит уточнению в соответствии с уклоном трубопровода.
4 P - максимальная нагрузка на опору с учетом сейсмических воздействий.
5 Катет шва (K) принять по наименьшей толщине свариваемых деталей.
6 Изготовить один комплект.

Спецификация деталей

Поз.	Обозначение	Наименование	Кол.	Материал	Масса, кг ед.	Масса, кг общ.	Примечание
1	Л8-517.000-23	Опора 14	1	Сборный	1, 4494	1, 4494	
2	ГОСТ 8509-93	Уголок В 50х50х5 l=350	2	Ст 3 пс 2-св ГОСТ 535-2005	1, 3195	2, 639	
3	ГОСТ 8240-97	Швеллер 10У l=120	1	Ст 3 пс 2-св ГОСТ 535-2005	1, 0308	1, 0308	
	ГОСТ 9467-75	Электроды		УОНИИ 13/45		-	
					Итого:		5, 1192

АРХИВНЫЙ ЭКЗЕМПЛЯР

Инв. N подл. R3. 03733. 1. 0. 13
Лист 295

Изм.	Кол. уч.	Лист	Nдок.	Подпись	Дата
Инж. 2к.		Сидоренко			17.05
Пров. инж. 2к.		Случевская			17.05
Пров. вед. инж.		Махотина			17.05
Нач. гр.		Жубрев			17.05
Н. контр.		Краснояров			21.05

R3. TC10. 3012. 013. 01. 00. 172

Ростовская АЭС Блок 3

Реакторное отделение
Герметичная часть
Трубопроводы байпасной очистки воды I контура
Pp больше 2. 2 МПа

Стадия	Лист	Листов
P	1	1

Опора скользящая направляющая
3TC30Y008

ОАО "НИАЭП" 2012

Формат А3

Инв. N подл. R3. 03733. 1. 0. 13 | Подп. и дата | Взам. инв. N

Формат А3