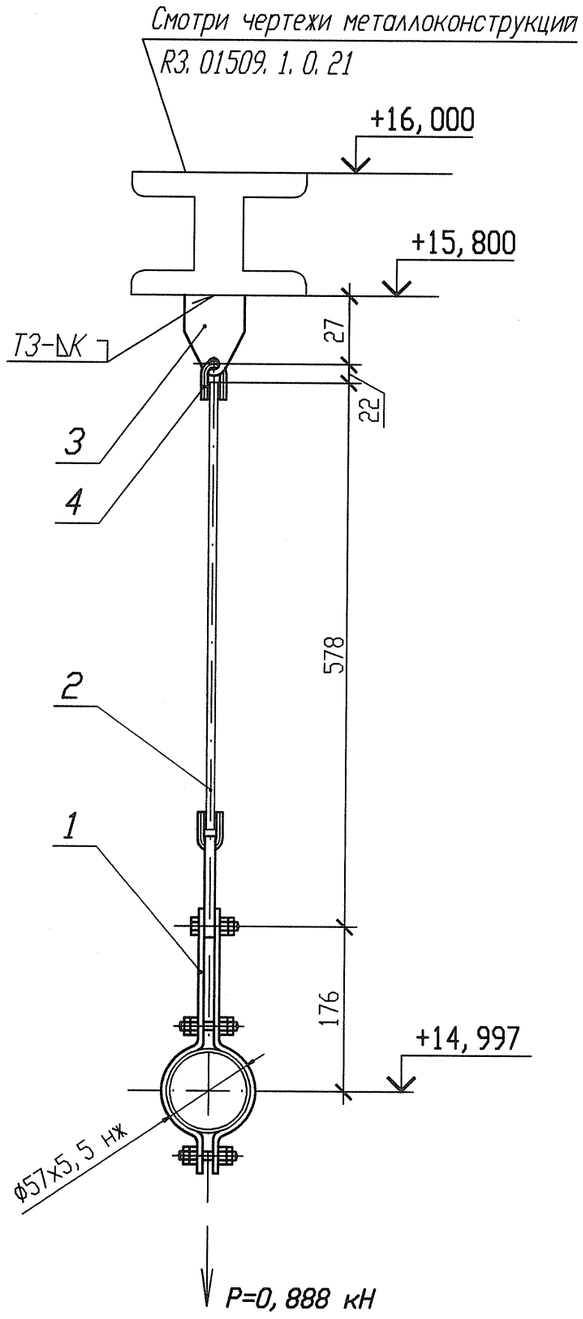

Спецификация деталей

Поз.	Обозначение	Наименование	Кол.	Материал	Масса, кг ед.	Масса, кг общ.	Приме-чание
1	01-3 ПСТ 108. 275. 53-80	Блок хомутовый	1	Сборный	1, 5576	1, 5576	
2	01 ПСТ 108. 632. 02-80	Тяга с серьгой	1	Сборный	0, 92	0, 92	
3	01 ПСТ 108. 367. 37-80	Проушина	1	Б-ПН-О-8 ГОСТ 19903-74 Ст3пс5-св ГОСТ 14637-89	0, 1	0, 1	
4	01 ПСТ 108. 643. 01-80	Ушко	1	КругВ1-II-10 ГОСТ2590-2006 20-2ГП-М1-Т0 ГОСТ 1050-88	0, 07	0, 07	
	ГОСТ 9467-75	Электроды		УОНИИ 13/45		-	
					Итого:	2, 6476	

1 Привязку опоры смотри 3ТС10Z25.
2 Сварку производить по ГОСТ 5264-80.
3 Отметка трубопровода подлежит уточнению в соответствии с уклоном трубопровода.
4 Р - максимальная нагрузка на опору с учетом сейсмических воздействий.
5 Катет шва (К) принять по наименьшей толщине свариваемых деталей.
6 Длину поз. 2 уточнить на монтаже.
7 Изготовить один комплект.

Изм.	Кол. уч.	Лист	N док.	Подпись	Дата
Инж. 2к.		Сидоренко			17.05
Пров. инж. 2к.		Случевская			17.05
Пров. вед. инж.		Махотина			17.05
Нач. гр.		Хубрев			17.05
Н. контр.		Краснояров			24.05

АРХИВНЫЙ ЭКЗЕМПЛЯР

Инв. N подл. R3. 03733. 1. 0. 13
Лист 198

R3. TC10. 3012. 013. 01. 00. 075

Ростовская АЭС Блок 3

Реакторное отделение
Герметичная часть
Трубопроводы байпасной очистки воды I контура
Рр больше 2. 2 МПа

Стадия	Лист	Листов
Р	1	1

Подвеска
3ТС10У079

ОАО "НИАЭП"
2012

Инв. N подл. | Подп. и дата | Взам. инв. N
R3. 03733. 1. 0. 13

Формат А3