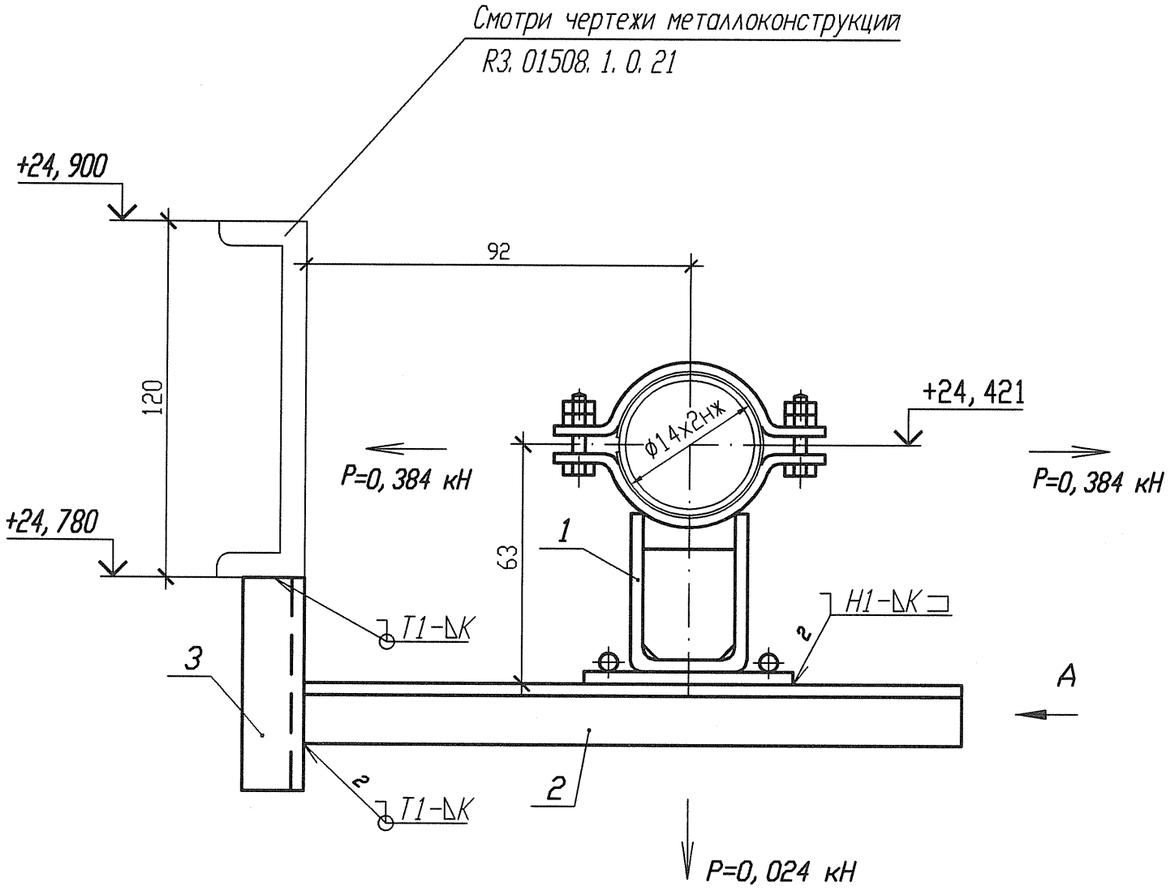

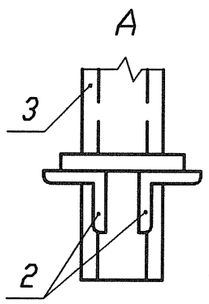

1 Привязку опоры смотри 3ТС40Z05.
2 Сварку производить по ГОСТ 5264-80.
3 Отметка трубопровода подлежит уточнению в соответствии с уклоном трубопровода.
4 Р - максимальная нагрузка на опору с учетом сейсмических воздействий.
5 Катет шва (К) принять по наименьшей толщине свариваемых деталей.
6 Изготовить один комплект.

Спецификация деталей

Поз.	Обозначение	Наименование	Кол.	Материал	Масса, кг ед.	Масса, кг общ.	Приме-чание
1	18-517. 000-23	Опора 14	1	Сборный	1, 4494	1, 4494	
2	ГОСТ 8509-93	Уголок В 50х50х5 l=150	2	Ст 3 пс 2-сп ГОСТ 535-2005	0, 5655	1, 131	
3	ГОСТ 8240-97	Швеллер 10У l=500	1	Ст 3 пс 2-сп ГОСТ 535-2005	4, 295	4, 295	
	ГОСТ 9467-75	Электроды		УОНИИ 13/45		-	
					Итого:		6, 8754

Изм.	Кол. уч.	Лист	Nдок.	Подпись	Дата
Инж. 2к.		Сидоренко			17.05
Пров. инж. 2к.		Случевская			17.05
Пров. вед. инж.		Махотина			17. 05
Нач. гр.		Хубрев			17.05
Н. контр.		Красноярова			25.05

АРХИВНЫЙ ЭКЗЕМПЛЯР

Инв. N подл. R3. 03733. 1. 0. 13
Лист 397

R3. ТС10. 3012. 013. 01. 00. 274

Ростовская АЭС Блок 3

Реакторное отделение Герметичная часть Трубопроводы байпасной очистки воды I контура Рр больше 2. 2 МПа	Стадия	Лист	Листов
	Р	1	1
Опора скользящая направляющая 3ТС40Y054	ОАО "НИАЭП" 2012		

Инв. N подл. | R3. 03733. 1. 0. 13
Подп. и дата | 18.10.05
Взам. инв. N

Формат А3

Формат А3