52.2553.00СБ

А–А

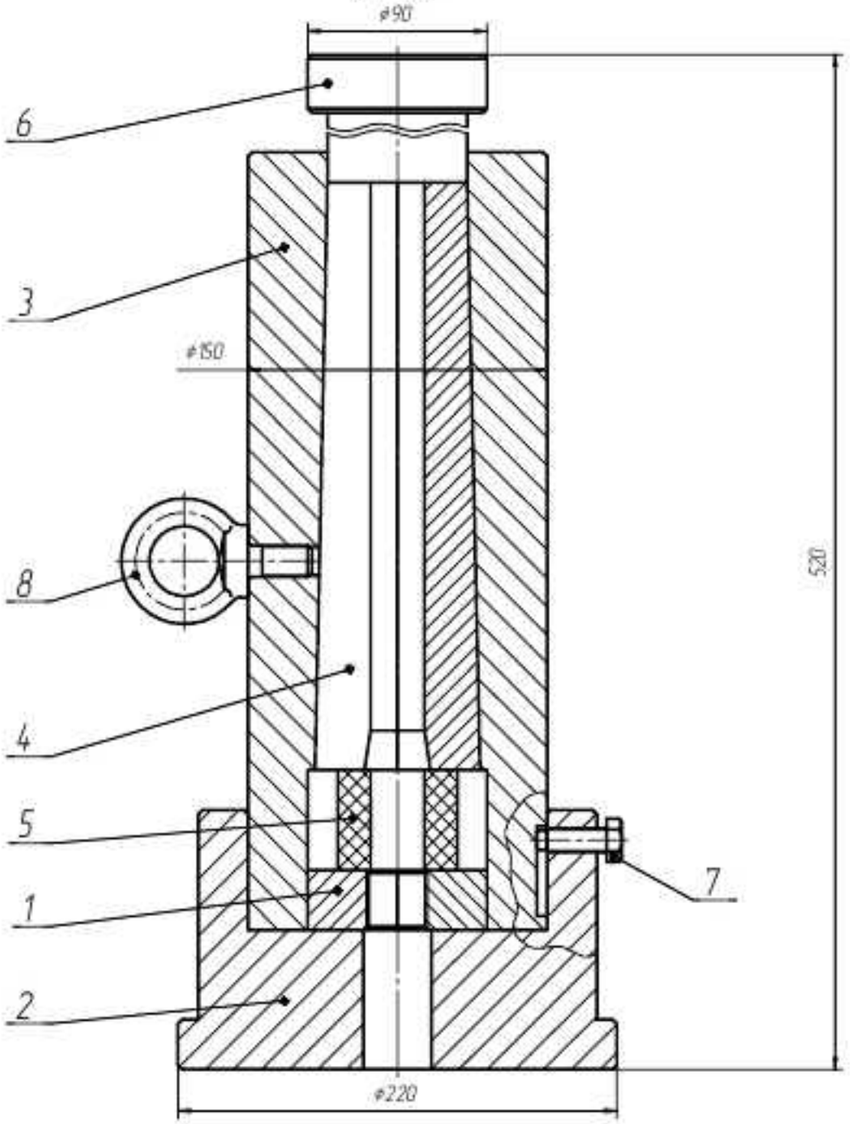

Деталь поз. 6 не показана

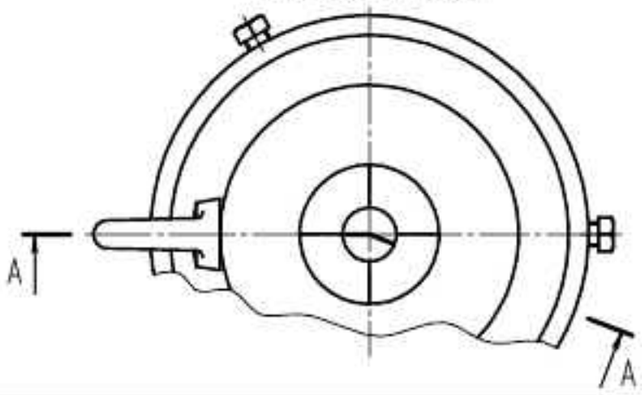

Схема разборки штампа

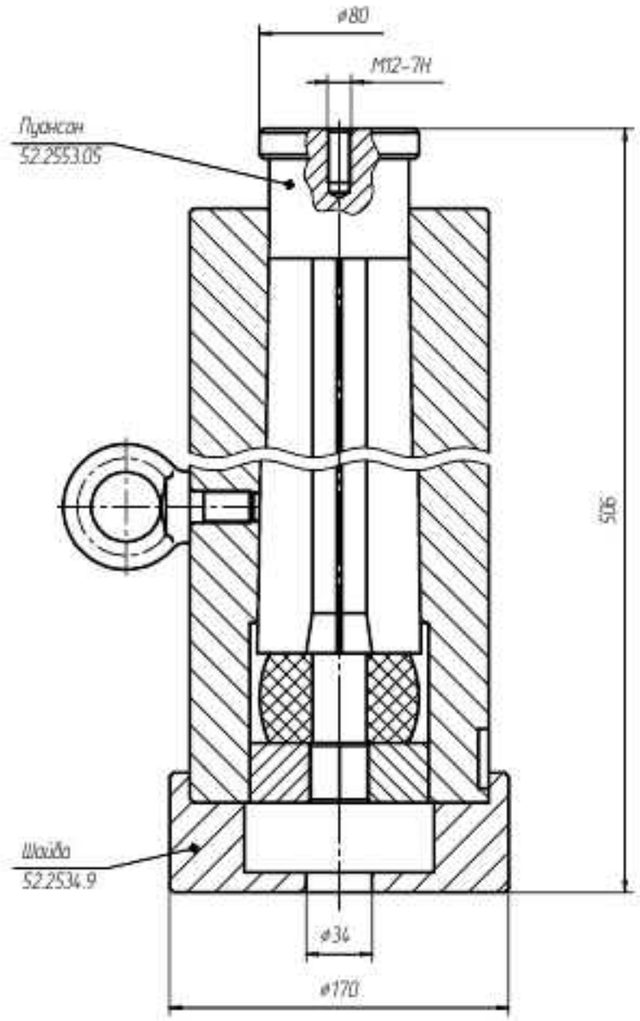

1. Размеры для справок.
2. Остальные ТТ по СТО Ц 034-2010.

Изм.	Лист	№ докум.	Подп.	Дата	52.2553.00СБ			
Разраб.					Штамп для осаживания	Лит.	Масса	Масштаб
Пров.								1:2
Т. контр.					Сборочный чертеж	Лист	Листов 1	
Н. контр.						ТО11		
Утв.								

Копировал

Формат А2

Перв. примен. | Справ. № | Подп. и дата | Инв. № дубл. | Взам. инв. № | Подп. и дата | Инв. № подл.