БАЖК.715211.006

Rz20 (√)

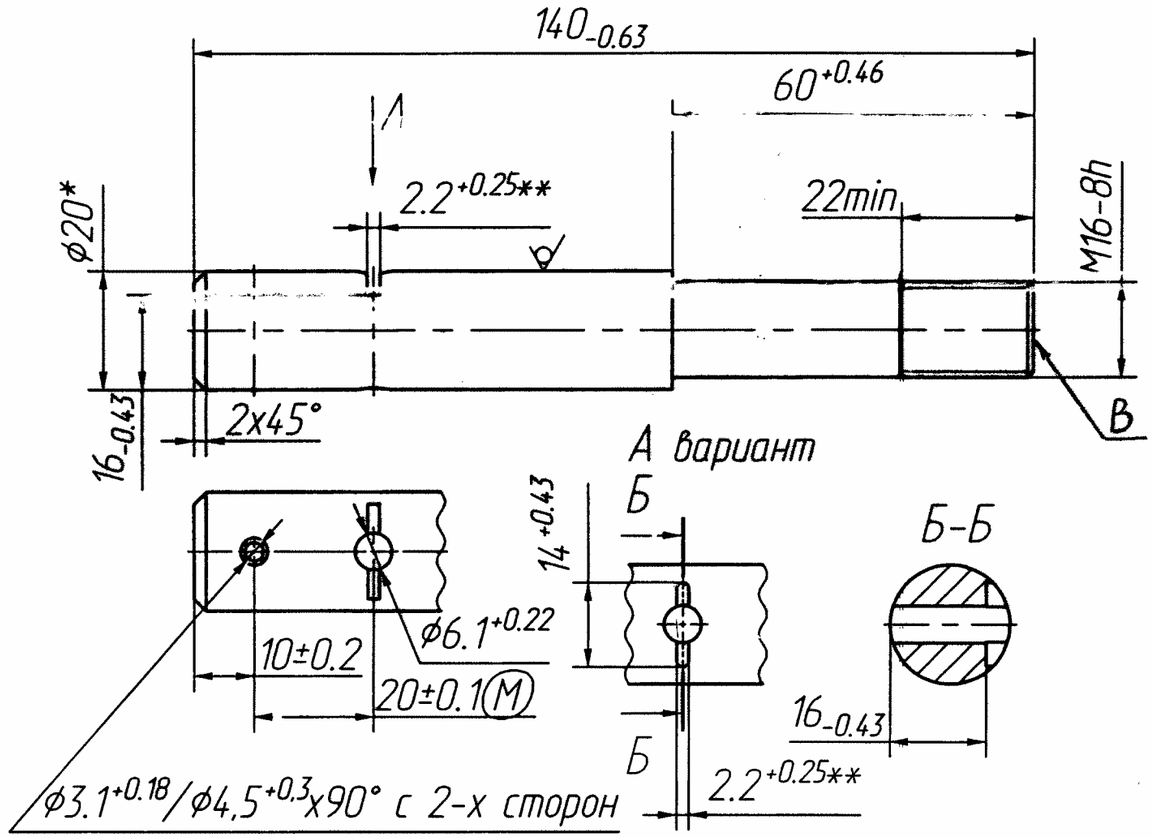

1. Материал-заменитель: пруток Д16.КР 20П или пруток АМг6.КР 20П ГОСТ 21488-97.
2. *Размер для справок.
3. **Размеры обеспеч. инстр.
4. Покрытие Ан. окс. нхр./эмаль ЭП-140 светло-серая 500, V, В2. Допускается отсутствие лакокрасочного покрытия на поверхн. В. Резьбовую поверхность от лакокрасочного покрытия предохранить.
5. Остальные ТТ по ОСТ В95 2606-90.

Изм.	Лист	№ докум.	Подп.	Дата
2		БАЖК.254 2/2-10		5.10
1		БАЖК.21 2/2-10		24.2.10
Разраб.		Федин		12.2.09
Пров.		Толкачев		9.02.09
Т.контр.		Комаров		9.02.09
Н. контр.		Краснова		12.2.09
Утв.		Иванов		11.02.09

БАЖК.715211.006

Штырь

Лит.	Масса	Масштаб
0 01	92 г	1:1

Лист | Листов 1

Пруток Д16.Т.КР 20П ГОСТ 21488-97

Копировал | Формат А3

Перв. примен. БАЖК.301126.002

Справ. №

Подп. и дата

Инв.№ дубл.

Взам.инв.№

Подп. и дата

Инв.№ подл. 302 66/г