БАЖК.715211.007

$\sqrt{Rz20}$ ($\sqrt{}$)

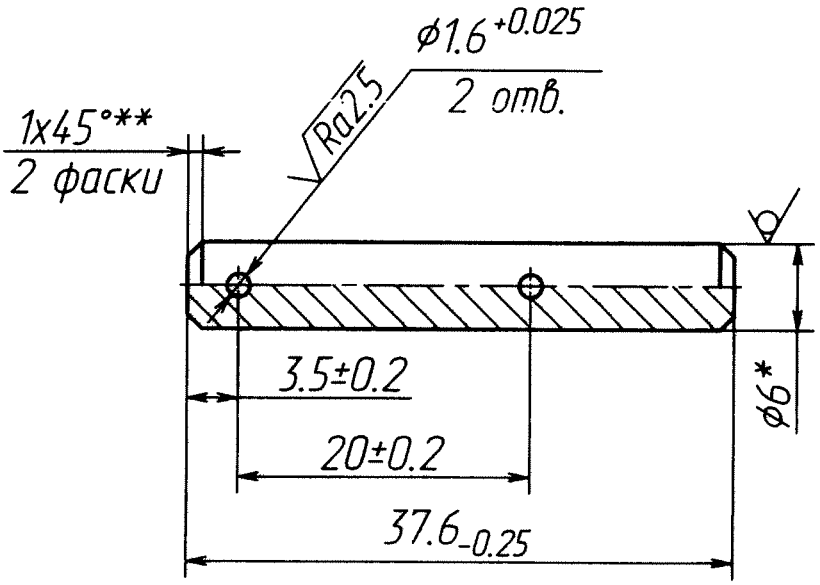

1. * Размер для справок.
2. ** Размеры обеспеч.инстр.
3. Покрытие Ан.Окс.нхр.
4. Остальные ТТ по ОСТ В95 2606-90.

3	- БАЖК. 959-09		4.12.09	
2	- БАЖК. 922-09		12.10.09	
1	Зам. БАЖК. 600-09		11.9.09	
Изм.	Лист	№ докум.	Подп.	Дата
Разраб.		Мартынова		11.8.09
Пров.		Федин		7.8.09
Т.контр.		Востоков		10.08.09
Н.контр.		Белозерцева		11.08.09
Утв.		Иванов		11.8.09

БАЖК.715211.007

Шток

Лит.	Масса	Масштаб
3 2 Д 01	2,8 г	2:1

Лист | Листов 1

Пруток Д16.Т.КР 6П
ГОСТ 21488-97

Копировал

Формат А4

Перв. примен. БАЖК.301412.036

Справ. №

Подп. и дата

Инв.№ дубл.

Взам.инв.№

Подп. и дата 20.8.09

Инв. № подл. 31606/Т