БАЖК.725316.012

√Rz50 (√)

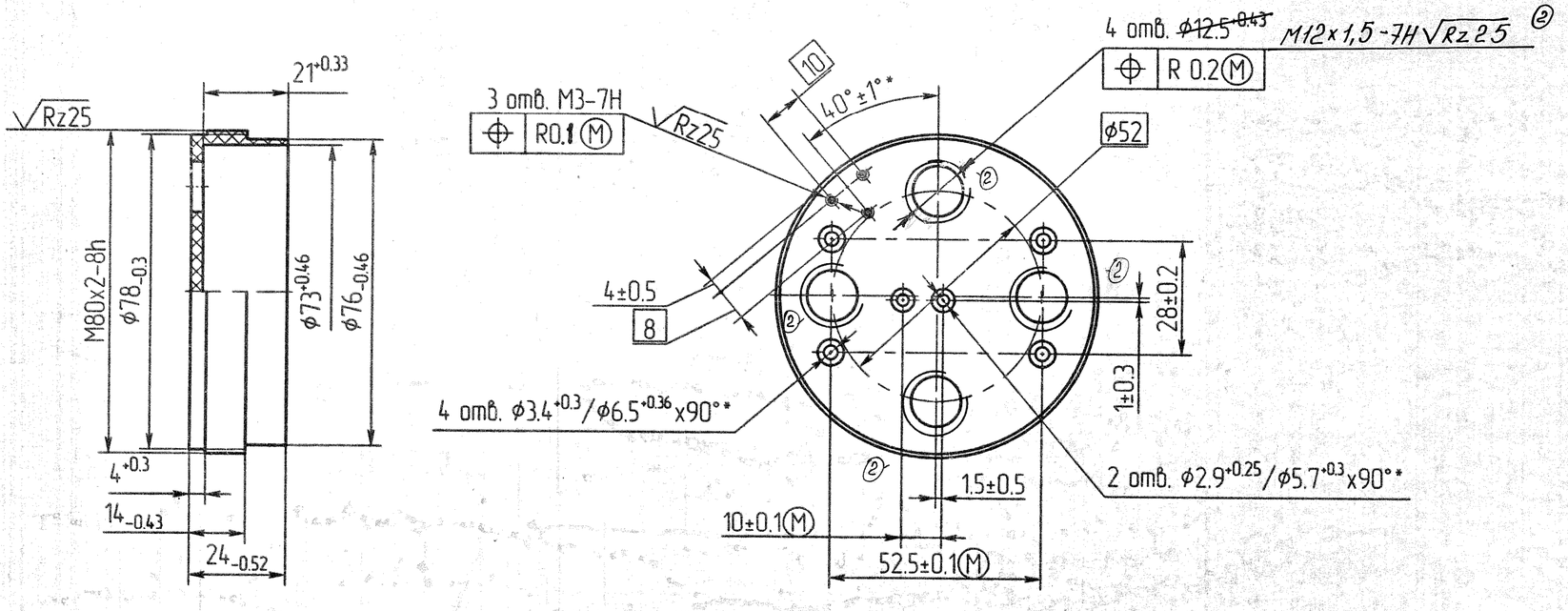

1. *Размеры обеспеч. инстр.
2. Остальные ТТ по ОСТ В95 2606-90.

Восстановить по ч/ч БАЖК. 383-10 13.7.10

~~БАЖК.181-06~~
~~7.4.06~~

Изм.	Лист	№ докум.	Подп.	Дата
4	-	БАЖК.147-11		18.3.11
3	-	восстан. БАЖК.383-10		13.7.10
2	-	БАЖК.1326-05		28.9.05
1	-	Зам. БАЖК.215-05		31.3.05

Разраб.	Миняев		22.02.05
Пров.	Юров		24.02.05
Т.контр.	Комаров		24.02.05
Н. контр.	Безрукова		1.03.05
Утв.	Прыщак		21.2.05

БАЖК.725316.012

Основание ④

Лит.	Масса	Масштаб
9		1:1

Лист | Листов 1

ПА6 блочный марка Б первый сорт ТУ 6-05-988-87

Копировал | Формат А2

Инв.№ подл. 20854/1 | Подп. и дата Дост 15.03.05 | Взам.инв.№ | Инв.№ дубл. | Подп. и дата | Справ. № | Перв. примен. БАЖК.468352.009