БАЖК.731171.005

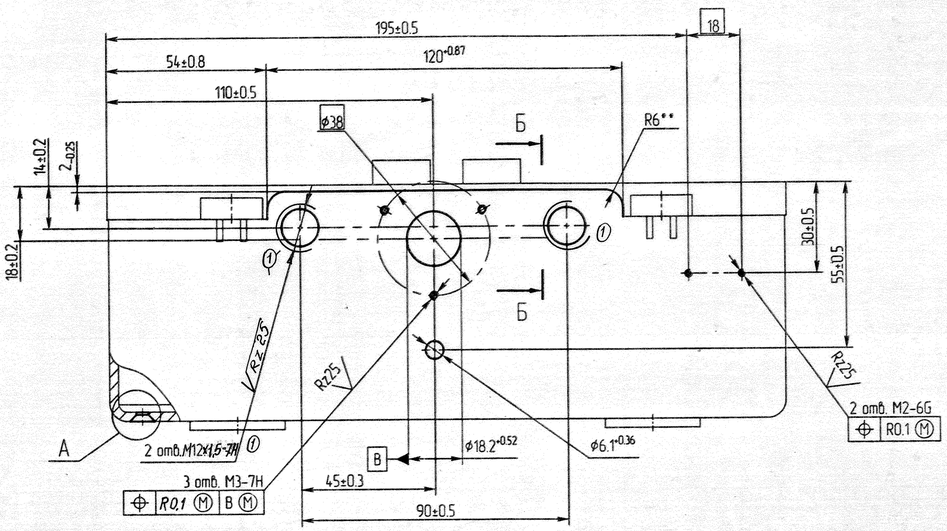

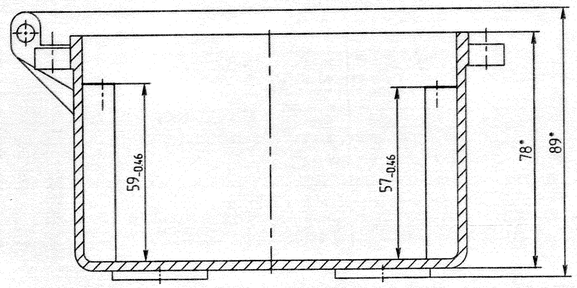

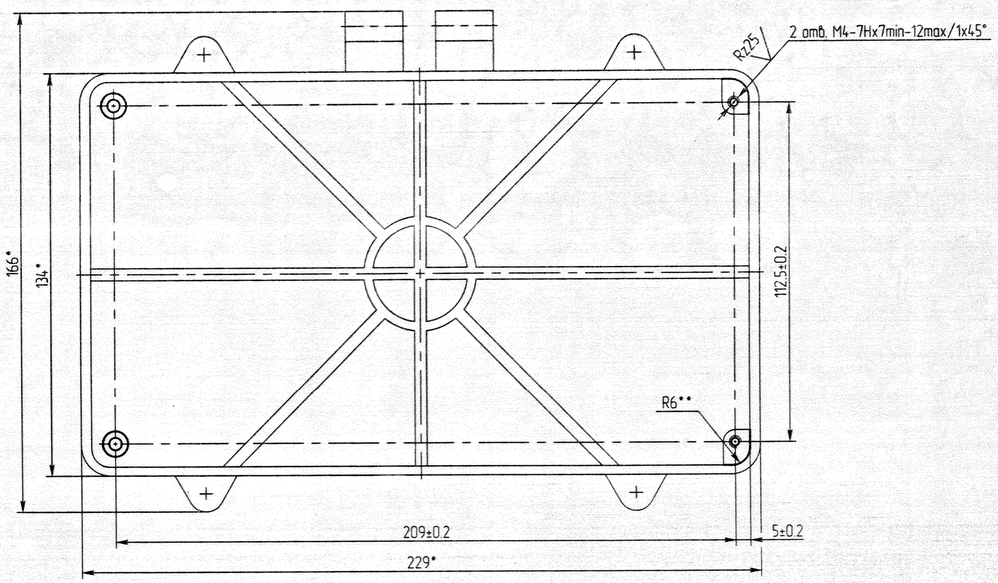

1. * Размеры для справок.
2. Размеры обеспеч. инстр.
3. На обрабатываемых поверхностях допускаются раковины, уступы и зарезы в пределах допуска на соответствующий размер.
4. Неуказанная шероховатость обрабатываемых поверхн. Rz50.
5. Покрытие Ан.Окс.хром. Допускается покрытие грунтовка ВЛ-02, при этом резьбовые отв. от покрытия предохранить.
6. Остальные ТТ по ОСТВ95 2606-90.

А (2:1)

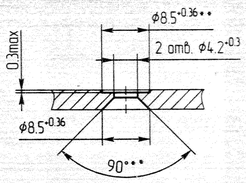

Б - Б

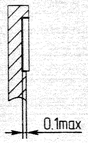

Изм	Лист	№ докум.	Подп.	Дата
3		БАЖК.147-11		18.3.11
2		БАЖК.1167-07		5.10.07
1		БАЖК.1326-05		28.9.05

Разраб.	Миняев		14.6.04
Пров.	Юров		15.6.04
Т.контр.	Комаров		16.6.04
Н. контр.	Безрукова		18.06.04
Утв.	Прыщак		21.06.04

БАЖК.731171.005

Корпус

Лит.	Масса	Масштаб
3		1:1

Лист | Листов 1

Заготовка Д9-Р15.03.112

Копировал | Формат А1

Перв. примен. БАЖК.301172.085

Справ. №

Инв.№ подл. 19052/1 | Подп. и дата | Взам.инв.№ | Инв.№ дубл. | Подп. и дата