БАЖК 745482 002

Перв. примен. БАЖК 425911.027

Справ. №

Инв. № подл. 20481/Т | Подп. и дата | Взам. инв. № | Инв. № дубл. | Подп. и дата

Rz50 (√)

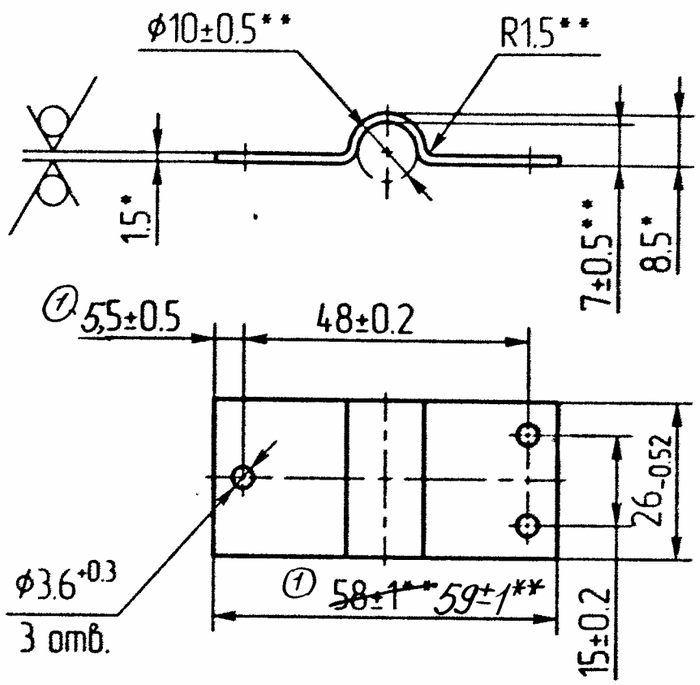

1. *Размеры для справок.
2. **Размеры обеспеч. инстр.
3. Покрытие Ц24.хр.
4. Допускается покрытие ТД.Ц25 ГОСТ Р51163-98.
5. Допускается покрытие грунтовка ВЛ-02, эмаль ХВ-16, серая 842, V, В1.
6. Остальные ТТ по ОСТ В95 2606-90.

Изм.	Лист	№ докум.	Подп.	Дата
3		-БАЖК.147-11		3.11
2		-БАЖК.1167-07		5.10.07
1		-БАЖК.264-07		6.07
Нов.		-БАЖК.1656-04		26.1.05

Разраб.	Миняев		16.10.04
Пров.	Юрсв		15.10.04
Т. контр.	Комаров		
Н. контр.	Безрукова		13.01.05
Утв.	Прышак		

БАЖК 745482 002

Скоба

Лит	Масса	Масштаб
③ ② 0 9		1:1

Лист | Листов 1

Лист БТ-15 ГОСТ 19904-90 / К270В-5-II-Н-10 ГОСТ 16523-97