БАЖК.745482.003

Перв. примен. БАЖК.425911.027

Справ. №

Инв. № подл. 20482/1 | Подп. и дата | Взам. инв. № | Инв. № дубл. | Подп. и дата

Rz50

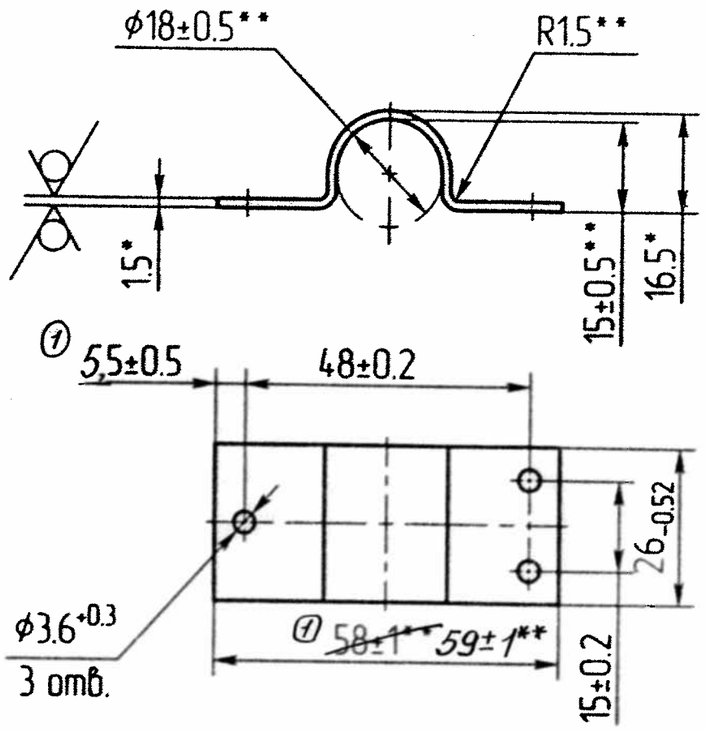

1. *Размеры для справок.
2. **Размеры обеспеч. инстр.
3. Покрытие Ц24.хр.
4. Допускается покрытие ТД.Ц25 ГОСТ Р 51163-98.
5. Допускается покрытие грунтовка ВЛ-02, эмаль ХВ-16, серая 842, V, В1.
6. Остальные ТТ по ОСТ В95 2606-90.

3	-БАЖК.147-11		16.3.11	
2	-БАЖК.1167-07		5.10.07	
1	-БАЖК.264-07		7.6.07	
Нов.	-БАЖК.1656-04		26.1.05	
Изм	Лист	№ докум.	Подп.	Дата
Разраб.		Миняев		16.10.04
Пров.		Юров		18.10.04
Т.контр.		Комаров		
Н. контр.		Безрукова		13.01.05
Утв.		Прышак		16.10.04

БАЖК.745482.003

Скоба

Лит.	Масса	Масштаб
③ ② 0		1:1

Лист | Листов 1

Лист БТ-15 ГОСТ 19904-90 / К270В-5-II-Н-10 ГОСТ 16523-97

Копировал