БАЖК.745482.004

Перв. примен. БАЖК.425911.027

Справ. №

Инв. № подл. 20483/Т | Подп. и дата | Взам. инв. № | Инв. № дубл. | Подп. и дата

Rz50

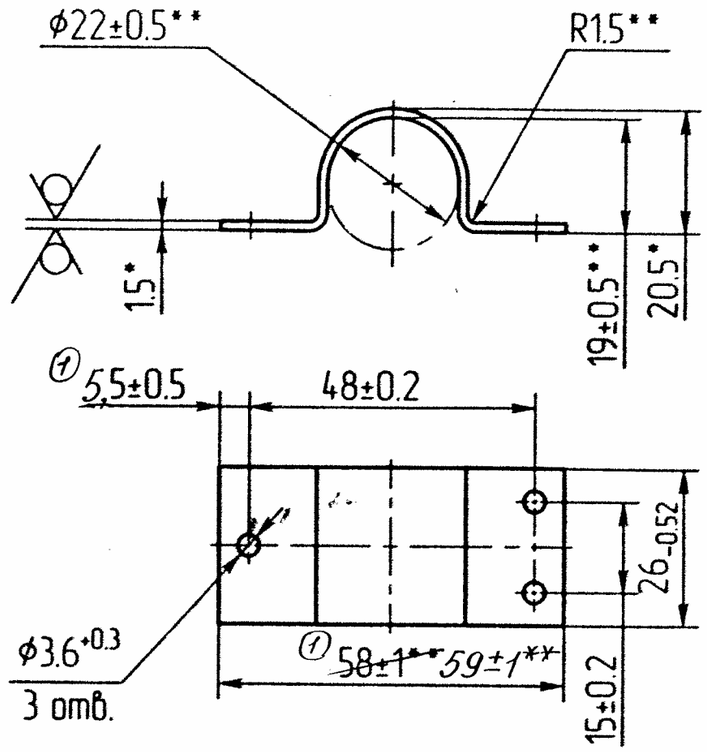

1. *Размеры для справок.
2. **Размеры обеспеч. инстр.
3. Покрытие Ц24.хр.
4. Допускается покрытие ТД.Ц25 ГОСТ Р 51163-98.
5. Допускается покрытие грунтовка ВЛ-02, эмаль ХВ-16, серая 842, V, В1.
6. Остальные ТТ по ОСТ В95 2606-90.

Изм	Лист	№ докум	Подп	Дата
3		БАЖК.147-11		18.3.11
2		БАЖК.1167-04		5.10.04
1		БАЖК.264-07		7.6.07
Нов.		БАЖК.1656-04		26.1.05

Разраб	Миняев		16.10.04
Пров	Юров		18.10.04
Т.контр	Комаров		
Н.контр	Безрукова		18.01.05
Утв	Прыщак		

БАЖК.745482.004

Скоба

Лит	Масса	Масштаб
② 0 ③ 01		11

Лист | Листов 1

Лист БТ-15 ГОСТ 19904-90 / К270В-5-II-Н-10 ГОСТ 16523-97