80.7Ц29.00.01

Рис. 1

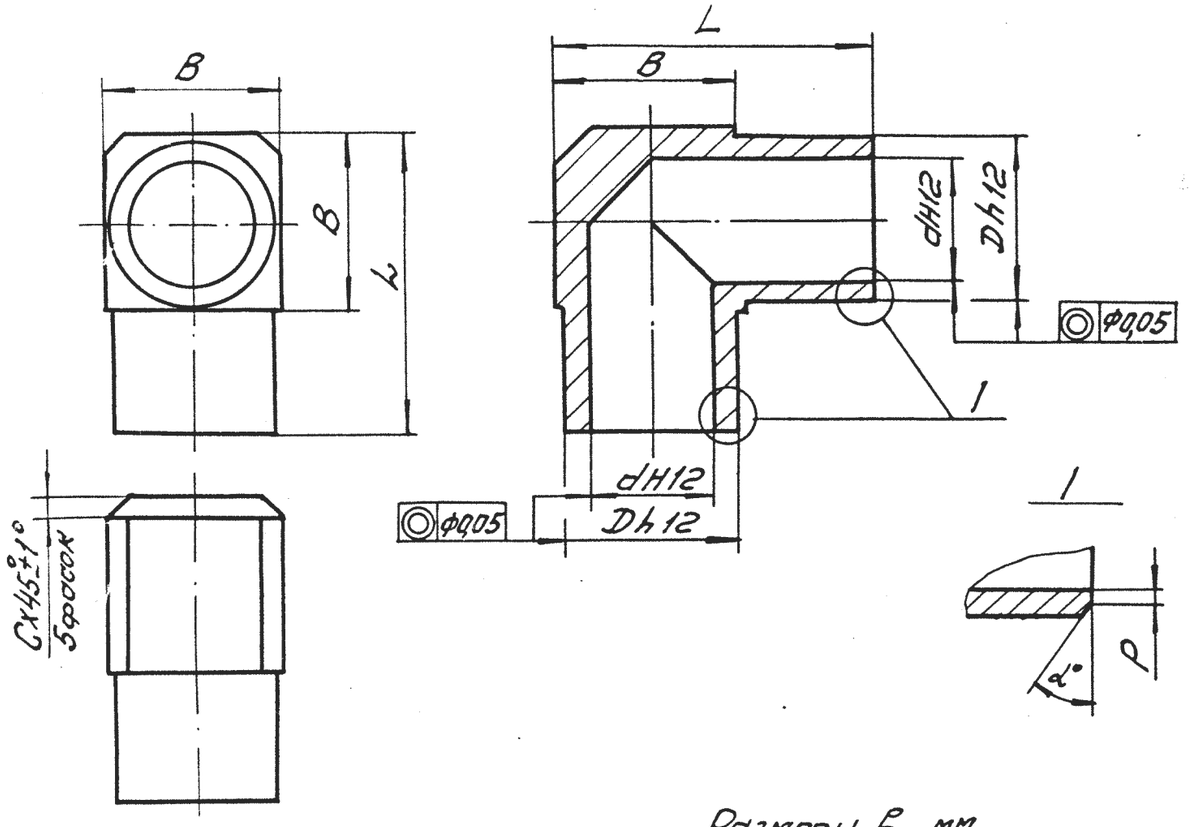

Рис. 2
Остальное см. рис. 1

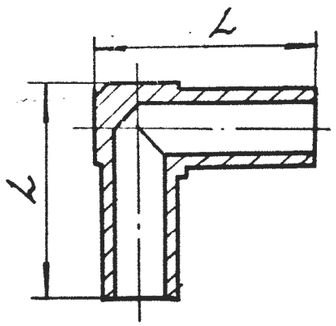

6,3

1. Допускается применение стали 12Х18Н10Т.
2. Неуказанные предельные отклонения размеров: $H14, h14, \pm \frac{IT14}{2}$

Размеры в мм.

Обозначение	Рис.	Dy	D	d	B	L	C	P	α°	Масса, кг
80.7Ц29.00.01	2	3	6	4	6,5	18	1	0,5-0,2	45°±2°30′	0,004
-01	1	6	10	6	10,5	20	1,6	1+0,5	35°±2°30′	0,011
-02	1	10	14	10	14,5	25				0,021
-03	1	15	18	14	18,5	30	2,5			0,032
-04	1		22	18	22,5	35	4			0,047
-05	1	20	25	20	25,5					0,066
-06	1	25	32	26	32,5	45	5			0,130
-07	1	32	38	32	38,5	50	6			0,162
-08	1	6	8	5	8,5	20	1	0,5-0,2	45°±2°30′	0,009

Соблюдать требования
№ 01-1874-62
(п.п. 19-35)

Нач. ОСиН-11 Усиков 11.12.86

Изм.	Лист	№ документа	Подп.	Дата
14		80.4246		19.04.86
13	Зам.I	80.1902		16.XII.86г.

Разраб.	Рыбина		10.12.86г.
Пров.	Чернышев		11.12.86
Т. контр.	Гальдман		11.12.86
Н. контр.	Джафарова		11.12.86
Утв.	Наумов		11.12.86

80.7Ц29.00.01

Угольник переходной

Сталь 08Х18Н10Т
ГОСТ 5632-72

Лит.	Масса	Масштаб
Д1	см. табл.	—
Лист	Листов 1	

Копировал: Е.Ф. Формат А3

Перв. примен. | Справ. № | Подп. и дата | Инв. № дубл. | Взам. инв. № 21175 | Подп. и дата 16.XII.86. | Инв. № подл. 42191

ГОСТ 2.104-68 Форма 1