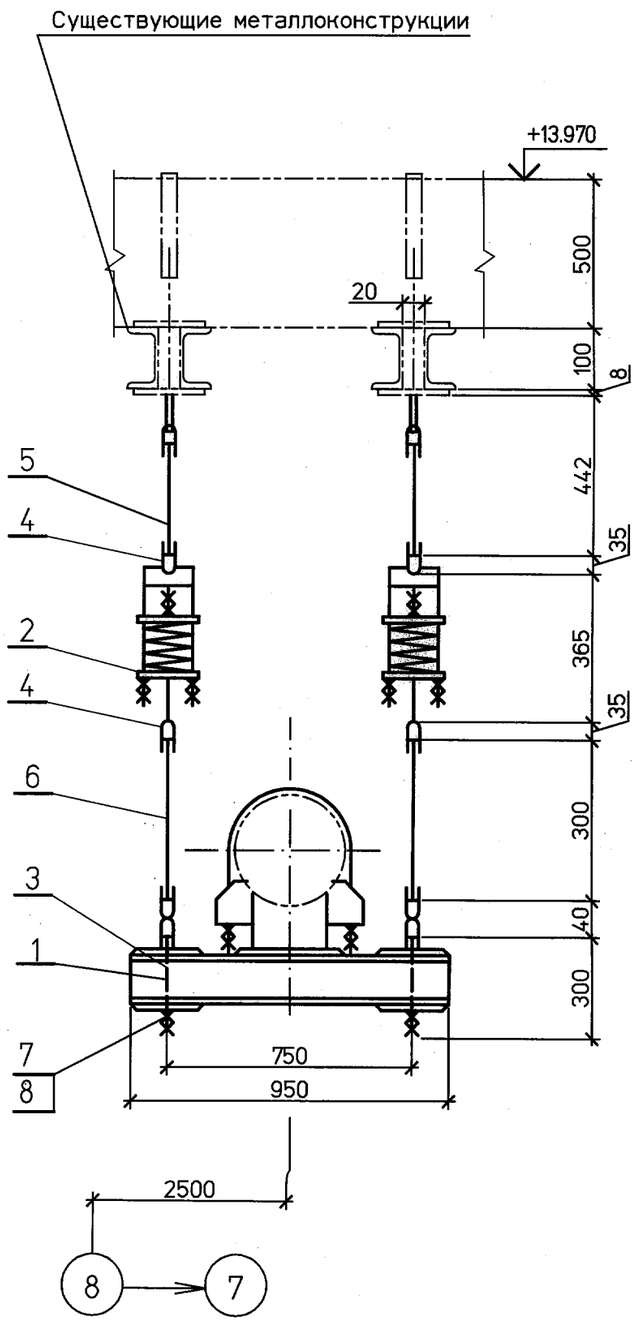

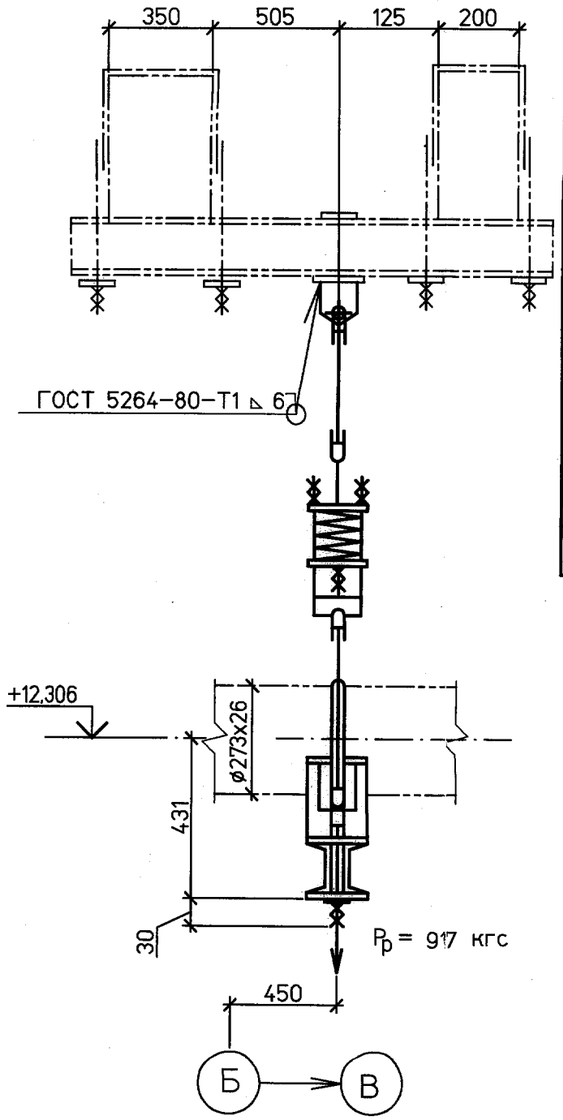

Спецификация деталей

Поз.	Обозначение	Наименование	Кол	Материал	Масса,кг ед.	Масса,кг общ.	Примечание
1	03 ОСТ 108.275.55-80	Блок хомутовый с опорной балкой	1	Сборный	41,2	41,2	
2	04 ОСТ 108.275.58-80	Блок пружинный	2	Сборный	15,0	30,0	
3	12 ОСТ 108.632.03-80	Тяга с ушком	2	Сборный	0,84	1,68	
4	03 ОСТ 108.643.01-80	Ушко	6	20 ГОСТ1050-88	0,28	1,68	
5	03 ОСТ 108.632.01-80	Тяга с проушиной	2	Сборный	2,3	4,6	Тягу обрезать на монтаже
6	ГОСТ 2590-2006	Круг В-16 L=500	2	ГОСТ1050-88	0,8	1,6	Тягу обрезать на монтаже
7	ГОСТ 5915-70	Гайка М16.5	4	35 ГОСТ1759.0-87	0,033	0,132	
8	ГОСТ11371-78	Шайба 16.01	2	35 ГОСТ 18123-82	0,0113	0,0226	
	ГОСТ 9467-75	Наплавленный металл		Э42А		0,5	

ИТОГО: 81,4 кг

1 Монтажный чертеж трубопровода № 038R1A-00UHJ-0004-TD л.2,3

ХАРАКТЕРИСТИКИ ПРУЖИНЫ

ТАБЛИЧНЫЕ ДАННЫЕ			ПРИ УСТАНОВКЕ		В РАБОЧЕМ СОСТ.		В ХОЛОДН. СОСТ.		ПРИ ГИДРОИСПЫТ		Нагрузка на несущие конструкции
Допускаемая рабочая нагрузка Рмакс.кгс	Прогиб при допускаемой раб.нагр λмакс.мм	Высота пружины в своб. сост. Нсв.мм	Высота пружины Нуст.мм	Нагрузка на пружину Руст.кгс	Высота пружины Нраб.мм	Нагрузка на пружину Рраб.кгс	Высота пружины Нхол.мм	Нагрузка на пружину Рхол.кгс	Высота пружины Нг.мм	Нагрузка на пружину Рг.кгс	Рконстркгс
816	70	177	135	485	138	459	137	469	–	384	1455

ПОДПИСЬ И ДАТА 27.06.11

ИНВ.N ПОДЛ. 82503

ВЗАМ.ИНВ.N

Настоящая проектная документация не может быть полностью или частично тиражирована и использована без разрешения организации-разработчика

038R1A-00UHJ-0004-TD

ЗАО "Саровская генерирующая компания".

Изм.	Кол.уч.	Лист	№док.	Подп.	Дата
Н. контр.		Михеев			27.06.11
Нач. сект.		Шкитилева			27.06.11
Проверил		Киселева			27.06.11
Разработал		Голуб			27.06.11

Капитальный ремонт главных паропроводов т.г. ст.№6,7 и коллектора пара 9,8МПа, t=540°С.

Стадия	Лист	Листов
Р	11	

Паропровод 9,8 МПа, 540°С к т.а.№6 (II этап).
Подвеска пружинная 2

ОТКРЫТОЕ АКЦИОНЕРНОЕ ОБЩЕСТВО ИНСТИТУТ ТЕПЛОЭЛЕКТРОПРОЕКТ НИЖНИЙ НОВГОРОД

Файл:

Формат А3