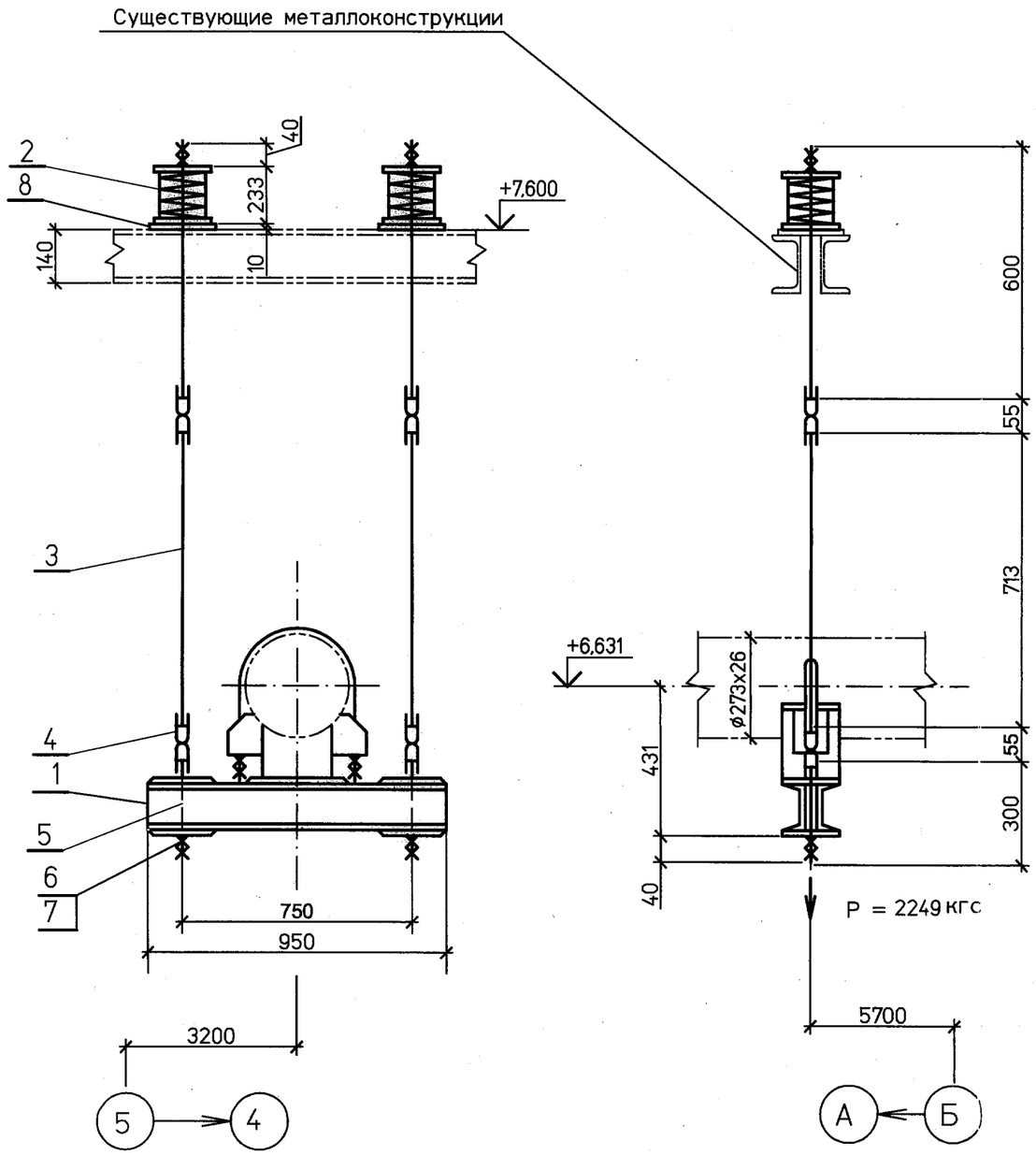

Спецификация деталей

Поз.	Обозначение	Наименование	Кол	Материал	Масса,кг ед.	Масса,кг общ.	Примечание
1	03 ОСТ 108.275.55-80	Блок хомутовый с опорной балкой	1	Сборный	41,2	41,2	
2	06 ОСТ 108.275.60-80	Блок пружинный опорный	2	Сборный	18,8	37,6	
3	ГОСТ 2590-2006	Круг В-20 L=1000	2	20 ГОСТ1050-88	2,47	4,94	Тягу обрезать на монтаже
4	04 ОСТ 108.643.01-80	Ушко	4	20 ГОСТ1050-88	0,49	1,96	
5	18 ОСТ 108.632.03-80	Тяга с ушком	2	Сборный	1,36	2,72	
6	ГОСТ 5915-70	Гайка М20.5	4	35 ГОСТ1759.0-87	0,063	0,252	
7	ГОСТ11371-78	Шайба 20.01	2	35 ГОСТ 18123-82	0,03	0,06	
8	ГОСТ 19903-74	Лист Б-ПН-0 10х150х150	2	Ст3сп5 ГОСТ 14637-89	1,77	3,54	
	ГОСТ 9467-75	Наплавленный металл		Э42А		0,5	

ИТОГО: 92,8 кг

1 Монтажный чертеж трубопровода № 038R1A-00UHJ-0004-TD л.2,3

ХАРАКТЕРИСТИКИ ПРУЖИНЫ

ТАБЛИЧНЫЕ ДАННЫЕ: Допускаемая рабочая нагрузка Рмакс.кгс	ТАБЛИЧНЫЕ ДАННЫЕ: Прогиб при допускаемой раб.нагр λмакс.мм	ТАБЛИЧНЫЕ ДАННЫЕ: Высота пружины в своб. сост. Нсв.мм	ПРИ УСТАНОВКЕ: Высота пружины Нуст.мм	ПРИ УСТАНОВКЕ: Нагрузка на пружину Руст.кгс	В РАБОЧЕМ СОСТ.: Высота пружины Нраб.мм	В РАБОЧЕМ СОСТ.: Нагрузка на пружину Рраб.кгс	В ХОЛОДН. СОСТ.: Высота пружины Нхол.мм	В ХОЛОДН. СОСТ.: Нагрузка на пружину Рхол.кгс	ПРИ ГИДРОИСПЫТ: Высота пружины Нг.мм	ПРИ ГИДРОИСПЫТ: Нагрузка на пружину Рг.кгс	Нагрузка на несущие конструкции Рконстркгс
1666	70	201	165	858	154	1125	164	880	–	1380	3375

ВЗАМ.ИНВ.N | ПОДПИСЬ И ДАТА | ИНВ.N ПОДЛ. 82503

Настоящая проектная документация не может быть полностью или частично тиражирована и использована без разрешения организации-разработчика

038R1A-00UHJ-0004-TD

ЗАО "Саровская генерирующая компания".

Изм.	Кол.уч.	Лист	№док.	Подп.	Дата
Н. контр.	Михеев				20.06.11
Нач. сект.	Шкитилева				20.06.11
Проверил	Киселева				20.06.11
Разработал	Голуб				20.06.11

Капитальный ремонт главных паропроводов т.г. ст.№6,7 и коллектора пара 9,8МПа, t=540°С.

Стадия	Лист	Листов
Р	15	

Паропровод 9,8 МПа, 540°С к т.а.№6 (II этап).
Подвеска пружинная 6

ОТКРЫТОЕ АКЦИОНЕРНОЕ ОБЩЕСТВО ИНСТИТУТ ТЕПЛОЭЛЕКТРОПРОЕКТ НИЖНИЙ НОВГОРОД

Файл | Формат А1