## П Л А Н (1:50)

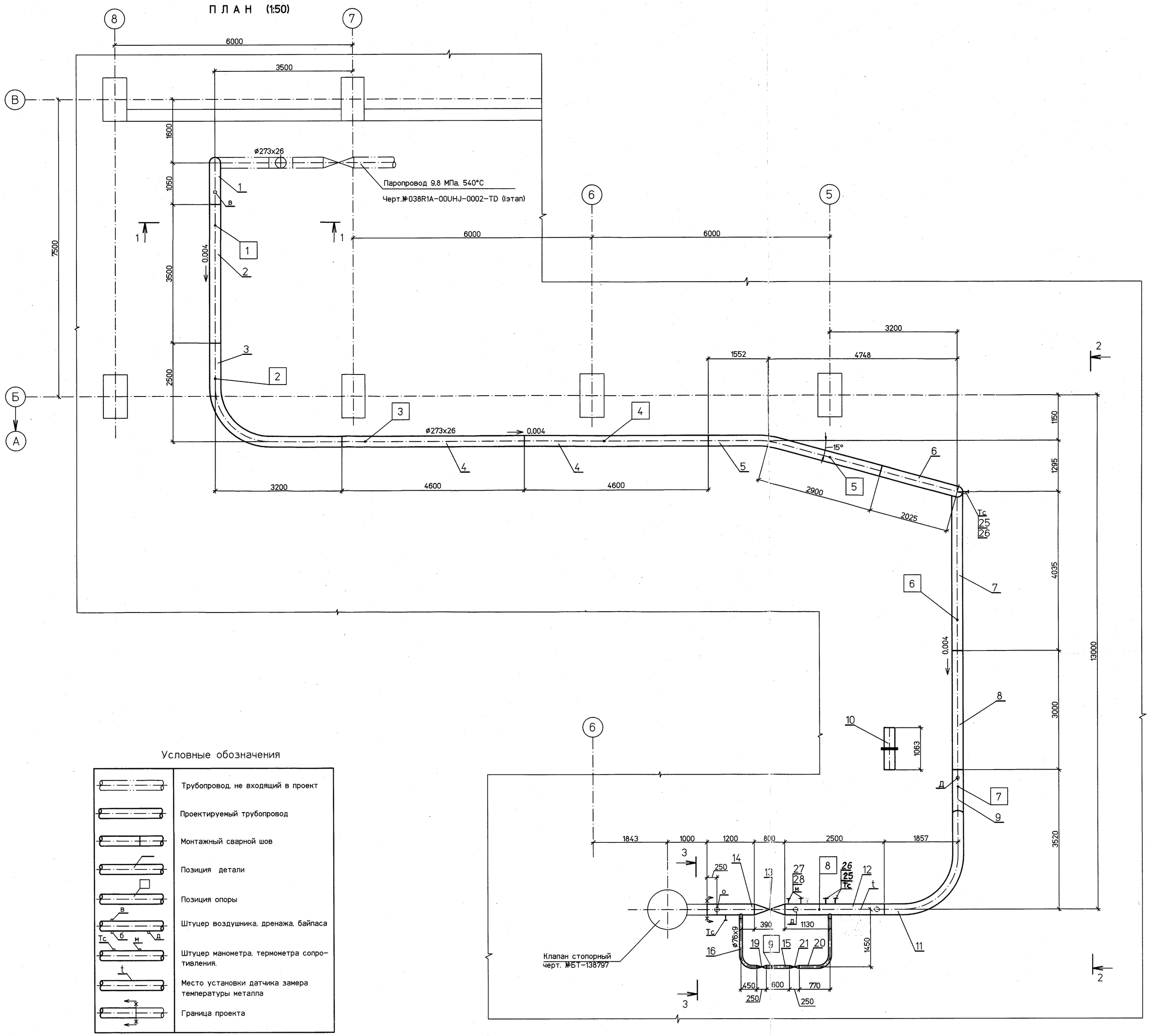


## 1–1

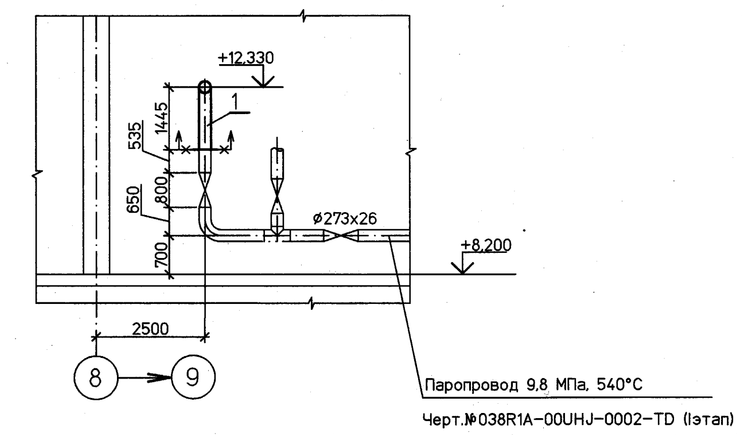


## 2–2

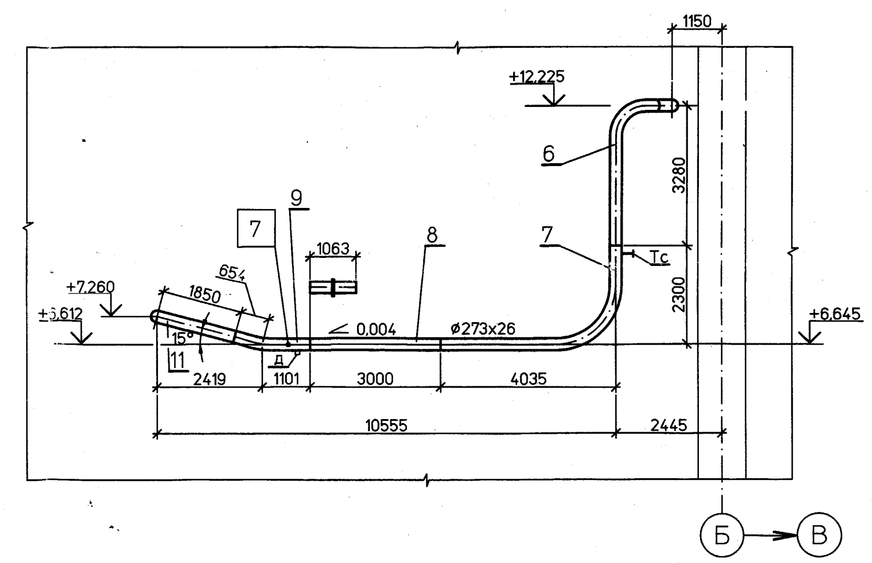


## 3–3

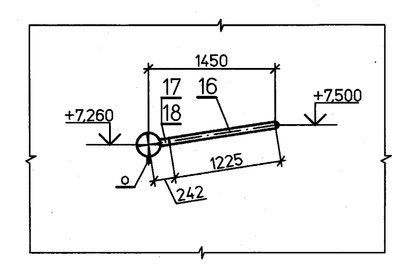


## Условные обозначения

| | |
|---|---|
| | Трубопровод, не входящий в проект |
| | Проектируемый трубопровод |
| | Монтажный сварной шов |
| | Позиция детали |
| | Позиция опоры |
| в | Штуцер воздушника, дренажа, байпаса |
| Тс б м д | Штуцер манометра, термометра сопротивления. |
| t | Место установки датчика замера температуры металла |
| | Граница проекта |

Настоящая проектная документация не может быть полностью или частично тиражирована и использована без разрешения организации-разработчика

038R1А-00UHJ-0004-TD

ЗАО "Саровская генерирующая компания"

| Изм. | Кол.уч. | Лист | №док. | Подп. | Дата |
|---|---|---|---|---|---|
| Н. контр. | Михеев | | | | |
| ГИП | Гладиков | | | | |
| Нач.отд. | Волков | | | | |
| Проверил | Шкитилева | | | | |
| Разработал | Киселева | | | | |

Капитальный ремонт главных паропроводов т.г. ст.№6,7 и коллектора пара 9,8МПа, t=540°С.

| Стадия | Лист | Листов |
|---|---|---|
| Р | 2 | |

Паропровод 9,8 МПа, 540°С к т.а.№6 ( II этап ) Монтажный чертеж (начало).

ОТКРЫТОЕ АКЦИОНЕРНОЕ ОБЩЕСТВО ИНСТИТУТ ТЕПЛОЭЛЕКТРОПРОЕКТ НИЖНИЙ НОВГОРОД

| Инв. № подл. | Подпись и дата | Взам. инв. № |
|---|---|---|
| 82503 | | |

Файл

Формат А1