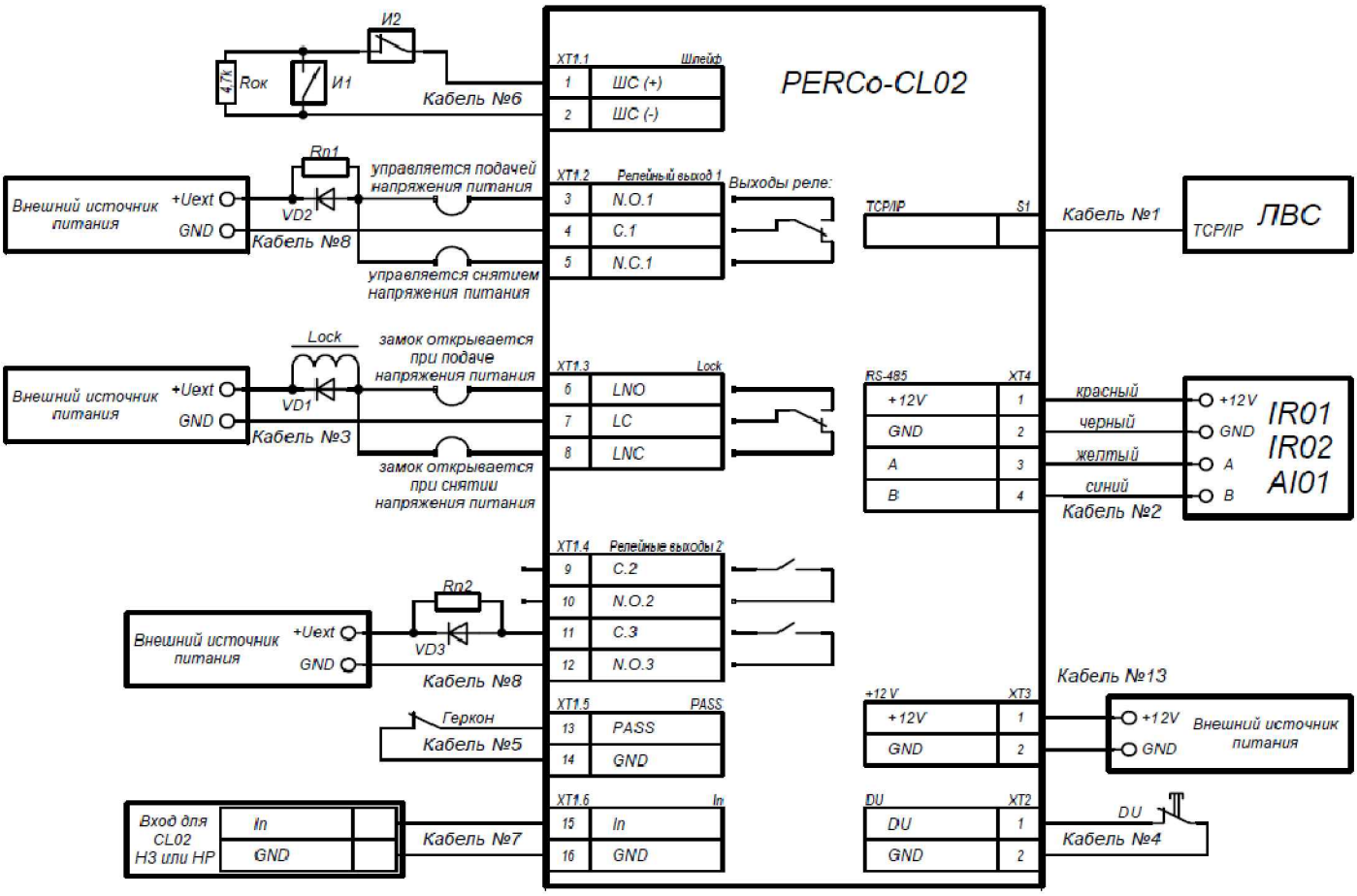

						03/11-СКУД
						ОАО "ППГХО" в г. Краснокаменске
Изм.	Кол. уч.	Лист	№ док.	Подп.	Дата	
						Административное здание Управления ОАО "ППГХО"
Нач. отдела		Нефедов			03.2011	
ГИП		Телегин			03.2011	
Проверил		Телегин			03.2011	
						Схема подключения для контроллера замка PERCo-CL02
Разработал		Арцыбасов			03.2011	

Стадия	Лист	Листов
Р	21	24

СТБ®