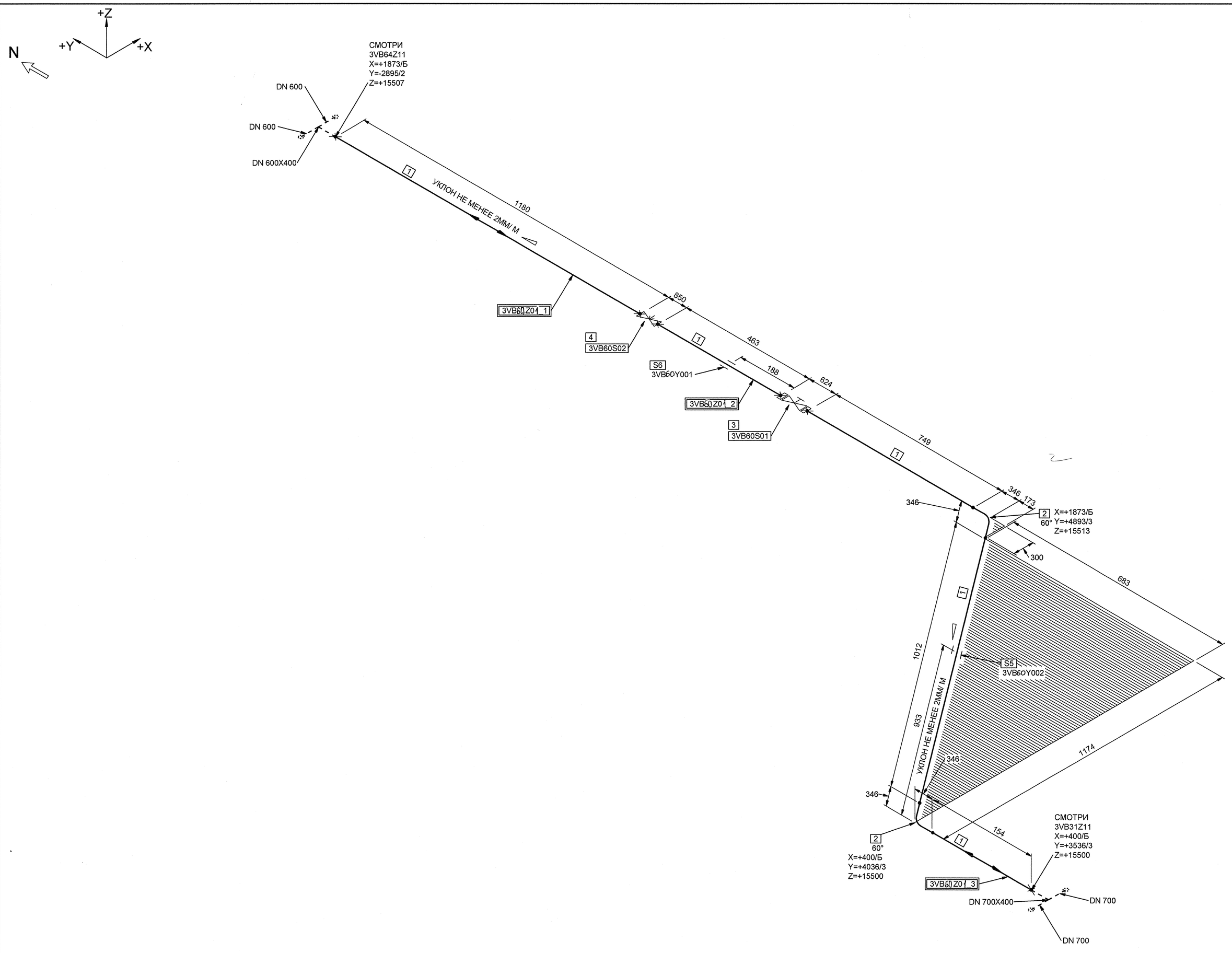

СПЕЦИФИКАЦИЯ ДЕТАЛЕЙ И ОПОР

ПОЗ.	НАИМЕНОВАНИЕ	КОЛ.	МАТЕРИАЛ	МАССА ЕД-ЦЫ, кг
1	ОСТ 34-42-658-84 ТРУБА 426х9	3.558 М	20ТУ 14-3-190-2004	92.56
2	ОСТ 34 10.699-97 ОТВОД 60° 426х10.0	2	20ТУ 14-3-190-2004	80.70
3	30с541нж (ПТ 11055-400) ТУ 26-07-1125-96 ЗАДВИЖКА ЗАПОРНАЯ С РЕДУКТОРОМ С ОТВЕТНЫМИ ФЛАНЦАМИ И КРЕПЕЖОМ DN 400 PN 1,6 МПа Тр 300°С УГЛЕРОДИСТАЯ СТАЛЬ	1	СБОРНЫЙ	650.00
4	СКА 034.400.01.000-04.03 ТУ 6981-494-08847871-07 КЛАПАН РЕГУЛИРУЮЩИЙ С РУКОЯТКОЙ С ПАТРУБКАМИ ПОД ПРИВАРКУ DN 400 Рр 1,6 МПа Тр 200°С Kv 680 м3/ч УГЛЕРОДИСТАЯ СТАЛЬ	1	СБОРНЫЙ	1085.0
5	3VB41Y002 ПОДВЕСКА	1		-
6	3VB41Y001 ПОДВЕСКА	1		-

БЛОКИ:

3VB60Z01_1;3VB60Z01_2;3VB60Z01_3

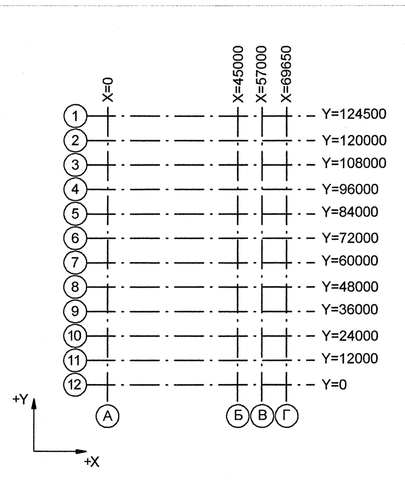

1 Номер трубопровода - I.
2 Подведомственность - ПБ 03-585-03.
3 Класс безопасности 4 по НП-001-97.
4 Категория трубопровода по ПБ 03-585-03 - VB.
5 Категория сейсмостойкости НП-031-01 - III.
6 Рабочие параметры: Рр=0,59 МПа, tр=33°С
7 Среда - техническая вода
8 Параметры гидроиспытания: Рг=0,752 МПа, tr ⩾ 5°С

3TG11Z01_01		3	DN 100	Z+ 2700 X+ 175 Y- 2775	3TG11W01/N1				S8 3TG11Y01/PT-997				3TG11J01/ТГ-235
Код блока	Трубопроводы проектируемые	Позиция детали	Условный проход	Координаты элементов в здании	Код оборудования/ Номер патрубка	Шов заводской	Шов монтажный	Резьбовое соединение	Позиция опоры Код опоры / код проходки	Направление среды	Переход	Штуцер	Код герметичной проходки/ код проходки

Взам. инв. N | Подп. и дата | Инв. N подл. R3.01344.1.0.12

ДОПОЛНИТЕЛЬНЫЕ ПОДПИСИ | ДОПОЛНИТЕЛЬНЫЕ ПОДПИСИ

АРХИВНЫЙ ЭКЗЕМПЛЯР

Инв. N подл. R3.01344.1.0.12
Лист 5

Изм.	Кол.уч.	Лист	№ док.	Подпись	Дата
Инж. 2 к.		Леденева			17.10
Пров.вед. инж.		Пантюшина			17.10
М.о.нач.гр.		Филатов			17.10
Н.контр.		Краснояров			17.10

R3.VB60.3011.012.01.00.001

Ростовская АЭС Блок № 3

Главный корпус Машинное отделение (ДО, ЭЗТУ). Трубопроводы охлаждающей воды холодильных машин

Стадия	Лист	Листов
Р	1	1

Изометрический чертеж
3VB60Z01

ОАО "НИАЭП" 2012

Формат А1