02-067.08.00.000 СБ

| Поз. | Обозначение | Наименование | Кол. | Масса ед.,кг | Приме-чание |
|---|---|---|---|---|---|
| 1 | | Укосина | 1 | | |
| | | Швеллер 5П ГОСТ 8240-97 / Ст3сп3 ГОСТ 535-2005 | | | |
| 2 | | Пята | 2 | | |
| | | Лист Б-ПН-5 ГОСТ 19903-74 / Ст3сп-3-св ГОСТ 14637-89 | | | |
| | | | | 6,32 | |

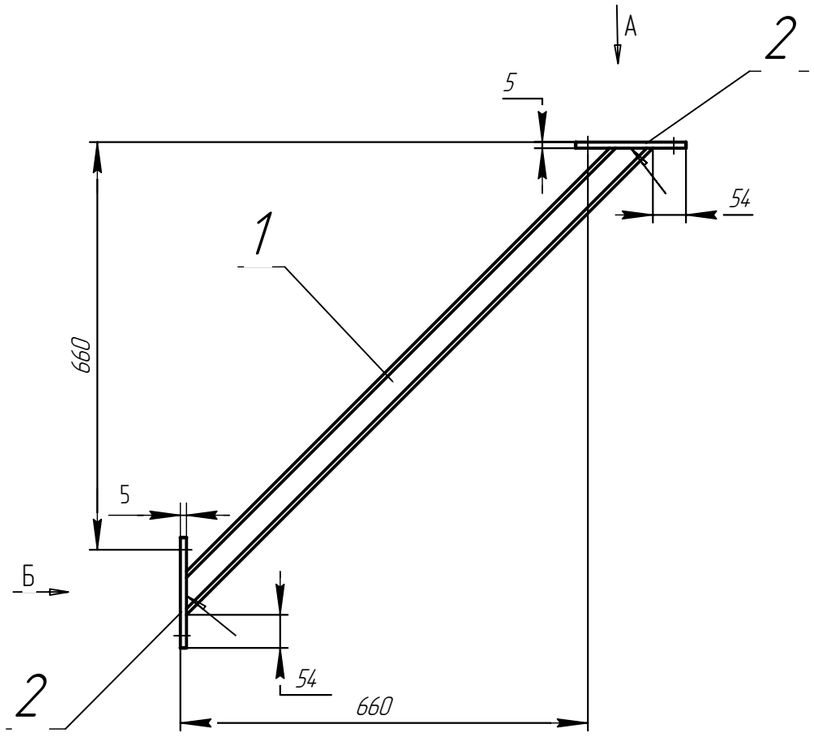


А

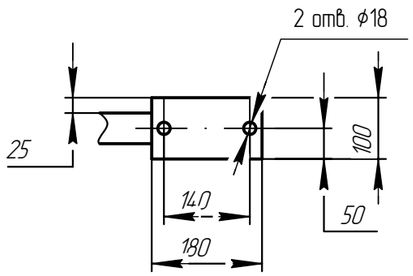


Б

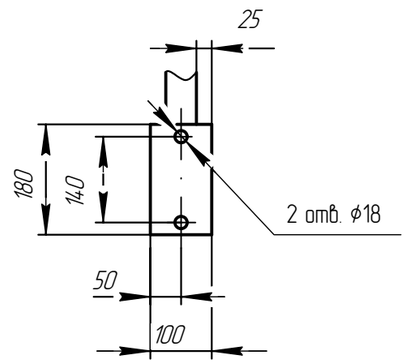


| Изм. | Лист | № докум. | Подп. | Дата |
|---|---|---|---|---|
| Разраб. | | Семенова | | |
| Пров. | | Родин | | |
| Т. контр. | | | | |
| | | | | |
| Н. контр. | | Тутаева | | |
| Утв. | | Романовский | | |

02-067.08.00.000 СБ

Укосина

| Лит. | Масса | Масштаб |
|---|---|---|
| | 6,32 | 1:5 |

Лист | Листов 1

ОАО "ИЦЯК"

Копировал | Формат А3

Перв. примен. | Справ. № | Подп. и дата | Взаим. № дубл. | Взаим. инв. № | Подп. и дата 26.01.11 | Инв. № подл. 3145