Л64.147.03.000 СБ

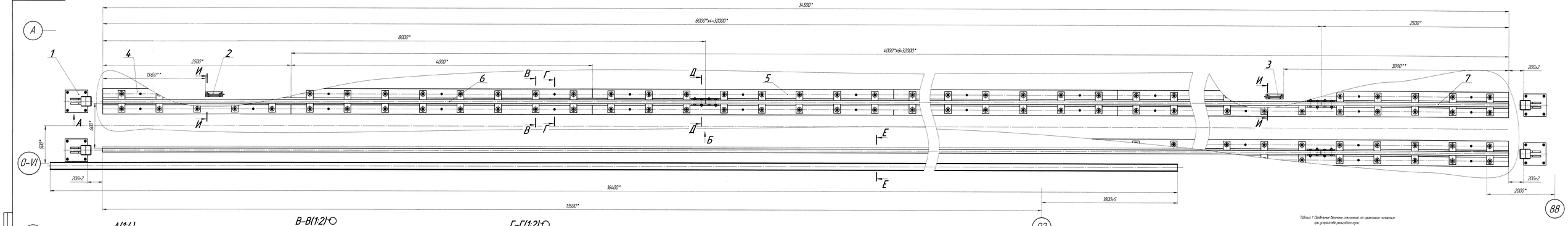

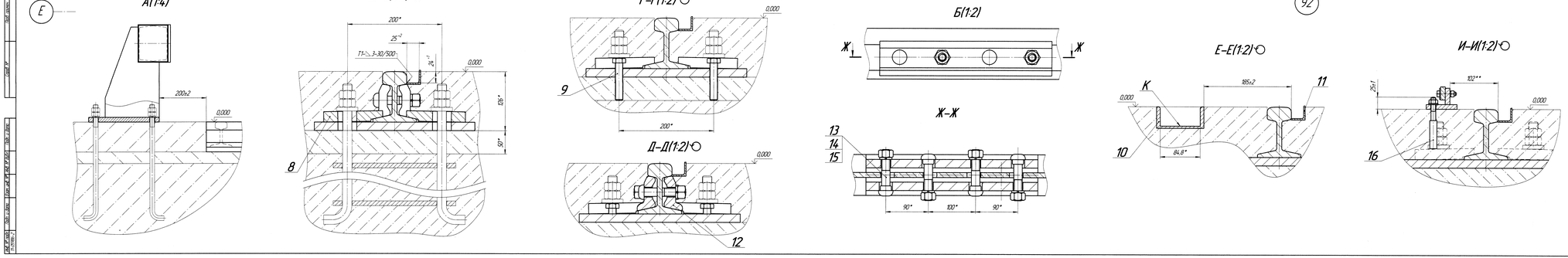

Таблица 1 Предельные величины отклонений от проектного положения по устройству рельсового пути

Контролируемые отклонения	Допуск на контрольные измерения	Допустимые отклонения	Предельные величины отклонений по рабочей документации пути
1 Провесть отметки верха рельсов в плане, определяющие уклоны рельсового пути на пару	Г1		0,1000 на 10 метров
2 Отклонения от рис. размеров рельсов рельсового пути	Г2		10
3 Изобразить отклонения рельсов от прямых линий на 10 метров в горизонтальной плоскости	Г3		0,0175 на 10 метров 0,0175 на 10 м
Отклонения от прямых линий на 10 м 200 м в горизонтальной плоскости	3		2
4 Изобразить отклонения рельсов от прямых линий на 10 м в вертикальной плоскости	Г4		10
Отклонения от прямых линий на 10 м 200 м в вертикальной плоскости	3		2
5 Изобразить отклонения рельсов от прямых линий на 10 м в плане	Г5		10
Отклонения от прямых линий на 10 м 200 м в плане	3		2
6 Изобразить отклонения рельсов от прямых линий	Г6		1
7 Изобразить отклонения рельсов	Г7		1

Примечание – допуски между точками замера 10 м рельсового пути см.

1. [illegible] ...арных соединений по ГОСТ 5264-80
2. Электр[illegible]-3 по ГОСТ 9467-75.
2. Контроль качества сварных соединений производить внешним осмотр[illegible] ...твержением по ГОСТ 3242-79
3. [illegible] ...стройки.
4. [illegible] ...ятому нивелированию поз 9 произвести нивелировку плит поз 4 и 5 по вертикали. Отклонение плит от прямой линии в [illegible] плоскости не более 1 мм на длине 1000 мм. После нивелир[illegible] ...ть произвести подбивку балластными щебеночными [illegible]
5. [illegible] Величины отклонений от проектного положения при [illegible] ...е рельсового пути см. в таблице 1.
6. После выполнения всех работ по устройству рельсового пути [illegible] ...ывести обкатку пути тепловозом без груза не менее 10 раз и не менее 5 раз – с максимальным рабочим грузом нассу [illegible] кг, после чего провести нивелировку и затем выполнить и [illegible] ...ку проблемных участков пути, если они выявлены.
7. Замер[illegible] 11 производить состройки из нескольких частей.
8. П[illegible] ...вести постоянные знаки цепочечных расстояний.
9. Упоры концевые поз 2, 3 установить после укладки рельсового пути и установлены на него тепловозу Л64.147.01.000. При этом размеры, отмеченные ** уточнить по месту при обкатке тепловозу.

Изм.	Кол.уч.	Лист	Док.	Подп.	Дата	Л64.147.03.000 СБ		
Разраб.	Кочин					Путь рельсовый в осях А-Е, И-И-88	Лит.	Масса	Масштаб
Пров.	Гайдук							6,235	1:10
Н.контр.	Шинкар						Лист	Листов	
Утв.пр.	Скворцов							1	
							СКБ Гостехмаш ПМЗ		

11-05986-2

№ строки	Наименование	Код продукции	Обозначение документа на поставку	Поставщик	Куда входит (обозначение)	Количество на изделие	Количество в комплекты	Количество на регулир.	Количество Всего	Примечание
1	Анкер-шпилька HILTI	арт. 00371585			Л.64.147.03.000	4				
2	HST M10x110/30									
3										
4										
5										
6										
7										
8										
9										
10										
11										
12										
13										
14										
15										
16										
17										
18										
19										
20										
21										
22										
23										
24										

Перв. примен.

Справ. №

Подп. и дата

Инв. № дубл.

Взам. инв. №

Подп. и дата

Инв. № подл. 11-05986-3

11-05986-3

Изм.	Лист	№ докум.	Подп.	Дата
Разраб.		Ткачук		25.11.11
Пров.		Рубин		25.11.11
Н.контр.		Сахарова		25.11.11
Утв.				

Л.64.147.03.000 ВП

Путь рельсовый в осях А-Е; М-М-88
Ведомость покупных изделий

Лит.	Лист	Листов
		1

ОАО "Головной институт "ВНИПИЭТ"

Копировал

Формат А3

Формат	Зона	Поз.	Обозначение	Наименование	Кол.	Примечание
				Документация		
*1			Л.64.147.03.000 СБ	Сборочный чертеж		*1А2х5
				Сборочные единицы		
А4		1	Л.64.147.03.010	Упор	4	
А4		2	Л.64.147.03.020	Упор концевой тип 1	1	
А4		3	Л.64.147.03.030	Упор концевой тип 2	1	
				Детали		
А3		4	Л.64.147.03.001	Плита крайняя	2	
А3		5	Л.64.147.03.002	Плита	16	
Б4		6	Л.64.147.03.003	Направляющая	8	199,2 кг
				Рельс типа Р24 ГОСТ 6368-82 / Н50сп ГОСТ 5876-82		
				$L=8000_{-6}$ мм		
Б4		7	Л.64.147.03.004	Направляющая	2	62,3кг
				Рельс типа Р24 ГОСТ 6368-82 / Н50сп ГОСТ 5876-82		
				$L=2500_{-2}$ мм		
А4		8	Л.64.147.03.005	Прижим	276	

Перв.примен.

Справ.№

Подп. и дата

Инв.№ дубл.

Взам.инв.№

Подп. и дата

Инв.№ подл. 11-05986-1

Изм	Лист	№ докум.	Подп.	Дата
Разраб.		Ткачук	Ткачук	25.11.11
Пров.		Рубин	Рубин	25.11.11
Н.контр.		Сахарова	Сахарова	25.11.11
Утв.				

Л.64.147.03.000

Путь рельсовый в осях А-Е; М-М-88

Лит.	Лист	Листов
	2	3

ОАО "Головной институт "ВНИПИЭТ"

Формат	Зона	Поз.	Обозначение	Наименование	Кол.	Примечание
А4		9	Л.64.147.03.006	Болт нивелировочный	104	
А3		10	Л.64.147.03.007	Короб	1	
Б4		11	Л.64.147.04.008	Облицовка	1	45,6 кг
				Уголок 30х30х3-В ГОСТ 8509-93 / Ст3сп3 ГОСТ 535-2005		
				L=34500±10 мм		
				Стандартные изделия		
		12		Накладка 5 ГОСТ 8141-56	16	
		13		Болт 18.58 ГОСТ 8144-73	32	
		14		Гайка М18 -7Н.12.40Х.016	32	
				ГОСТ 5915-70		
		15		Шайба 18.65Г.029	32	
				ГОСТ 6402-70		
				Покупные изделия		
		16		Анкер-шпилька HILTI	4	
				HST М10х110/30		
				Арт. 00371585		

Подп. и дата | Инв.№ дубл. | Взам.инв.№ | Подп. и дата | Инв.№ подл. 11-05986-1

Изм	Лист	№ докум.	Подп.	Дата

Л.64.147.03.000

Лист 3