План фундаментов

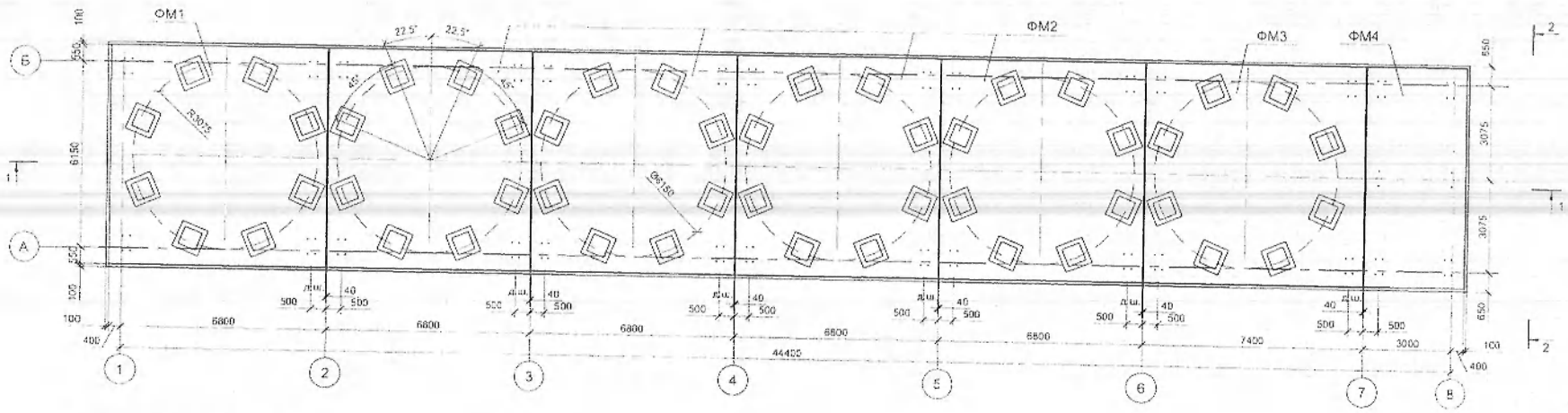

Спецификация на план фундаментов

Поз.	Обозначение	Наименование	Кол.	Масса ед. кг	Примеч.
1	2	3	4	5	6
		Сборочные единицы			
Фм1	10340-2.7-АС2-16	Фундамент монолитный Фм1	1		
Фм2	10340-2.7-АС2-17	Фундамент монолитный Фм2	4		
Фм3	10340-2.7-АС2-18*	Фундамент монолитный Фм3	1		
Фм4	10340-2.7-АС2-19	Фундамент монолитный Фм4	1		
		Материал			
		Бетон класса В 7.5 м³	35,83		Подбетонка
		Доска -32х600 м³	0,835		

Примечания

1 Общие данные см. п.1, 2
2 За относительную отметку 0,000 принята отметка чистого пола склада цемента ёмкостью 3000 т с абсолютным значением 36,800
3 По всей длине деформационных швов проложить просмоленную доску 5 =32.
4 Подбетонка выполняется без деформационных швов
5 Данный лист читать совместно с листами 15-19.

Изм.	Кол.уч.	Лист	№док.	Подпись	Дата	10340-2.7-АС2			
						Балтийская АЭС			
Разработал		Балашова			02.11.10	Бетонорастворное хозяйство 2-ая очередь Склад цемента ёмкостью 3000т	Стадия	Лист	Листов
Нач.группы		Блудова			02.11.10		Р	14	
Зам. нач.		Беспалов			01.11.10				
Нач. отд.		Бутняков			01.11.10	План фундаментов	Сибирский ОРГСТРОЙПРОЕКТ		
Н. контр.		Блудова			01.11.10				

Инв.№подл. | Подпись и дата | Взам.инв.№

Фундамент ФМ1

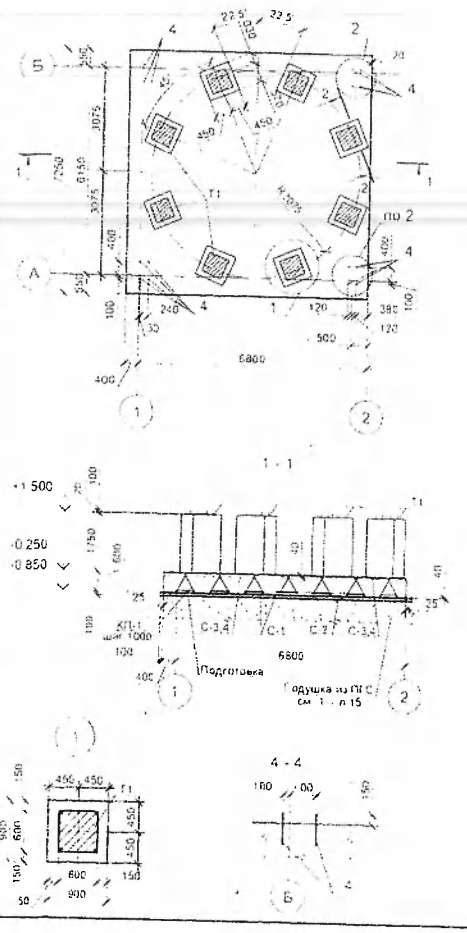

Схема раскладки нижних сеток

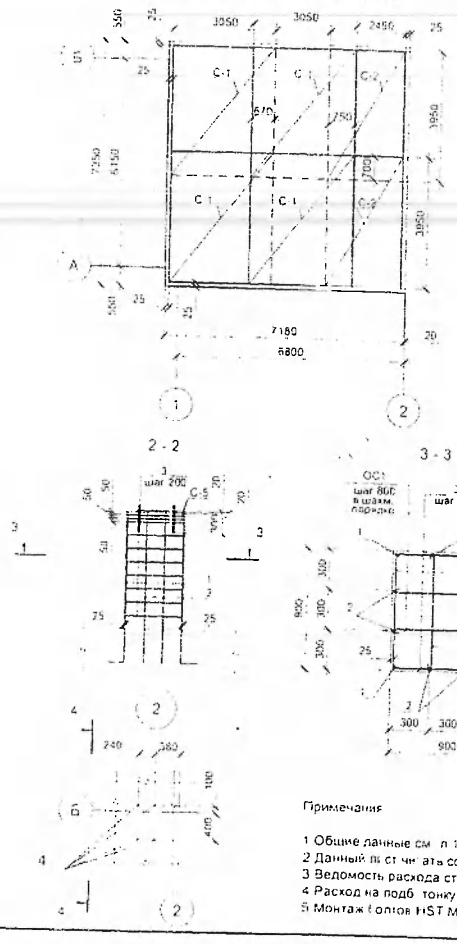

Схема раскладки верхних сеток

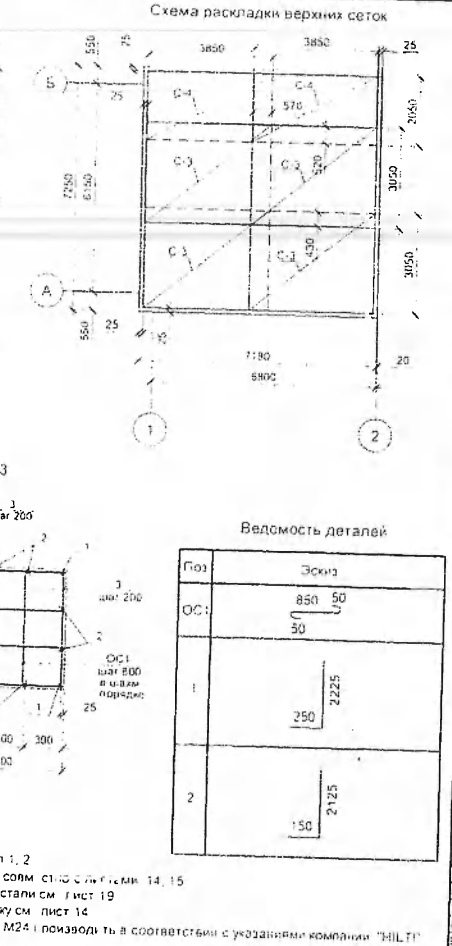

Примечания

1 Общие данные см. л. 1, 2
2 Данный п. ст. ч. ать солм. ст. ... ки 14, 15
3 Ведомость расхода стали см. лист 19
4 Расход на подб. тонку см. лист 14
5 Монтаж болтов HST M24 производить в соответствии с указаниями компании "HILTI"

Ведомость деталей

Поз	Эскиз
ОС1	850 50 / 50
1	250 / 2225
2	150 / 2125

Спецификация на фундамент Фм1

Поз	Обозначение	Наименование	Кол.	Масса ед. кг	Примеч.
1	2	3	4	5	6
		Фундамент монолитный Фм1	1 шт		
		Сборочные единицы			
КП-1	10340-2.7-АС И2-КП-1	Каркас пространственный КП-1	49.7	6,075	м.п.
С-1	ГОСТ 23279-85	Сетка 2С 14AIII-200/14AIII-200 305х395 75/35	4	150,03	
С-2	ГОСТ 23279-85	Сетка 2С 14AIII-200/14AIII-200 245х395 75/25	2	121,22	
С-3	ГОСТ 23279-85	Сетка 2С 12AIII-200/12AIII-200 305х385 25/75	4	108,87	
С-4	ГОСТ 23279-85	Сетка 2С 12AIII-200/12AIII-200 205х385 25/75	2	74,02	
С-5	ГОСТ 23279-85	Сетка 4С 8 AI-150/8 AI-150 85х85 50/50	16	4,03	
Т1	10340-2.7-АС И2-Т1	Анкерная деталь Т1	8	68,98	
		Детали			
ОС1		Ø 10AI ГОСТ 5781-2005 L=950	64	0,59	
1		Ø25AIII ГОСТ 5781-2005 L=2475	32	9,53	
2		Ø18AIII ГОСТ 5781-2005 L=2275	64	4,55	
3		Ø10AI ГОСТ 5781-2005 L=880	256	0,54	
		Стандартные изделия			
4	Крепежная система "HILTI"	HST M24	16		
		Материал			
		Бетон класса В 20, F50, W4 м³	42,8		

Изм.	Кол.уч.	Лист	N док.	Подпись	Дата	10340-2.7-АС2			
						Балтийская АЭС			
Разработал		Балашова			10.11.10	Бетоносмесительное хозяйство 2-ая очередь Склад цемента емкостью 3000т	Стадия	Лист	Листов
Нач. группы		Бпудова			10.11.10		Р	16	
Зам. нач.		Беспалов			11.11.10				
Нач. отд.		Кутнаков			11.11.10	Фундамент Фм1	Сибирский ОРГСТРОЙПРОЕКТ		
Гл. конструктор		Бпудова			10.11.10				

Инв. N подл. | Подпись и дата | Взам. инв. N
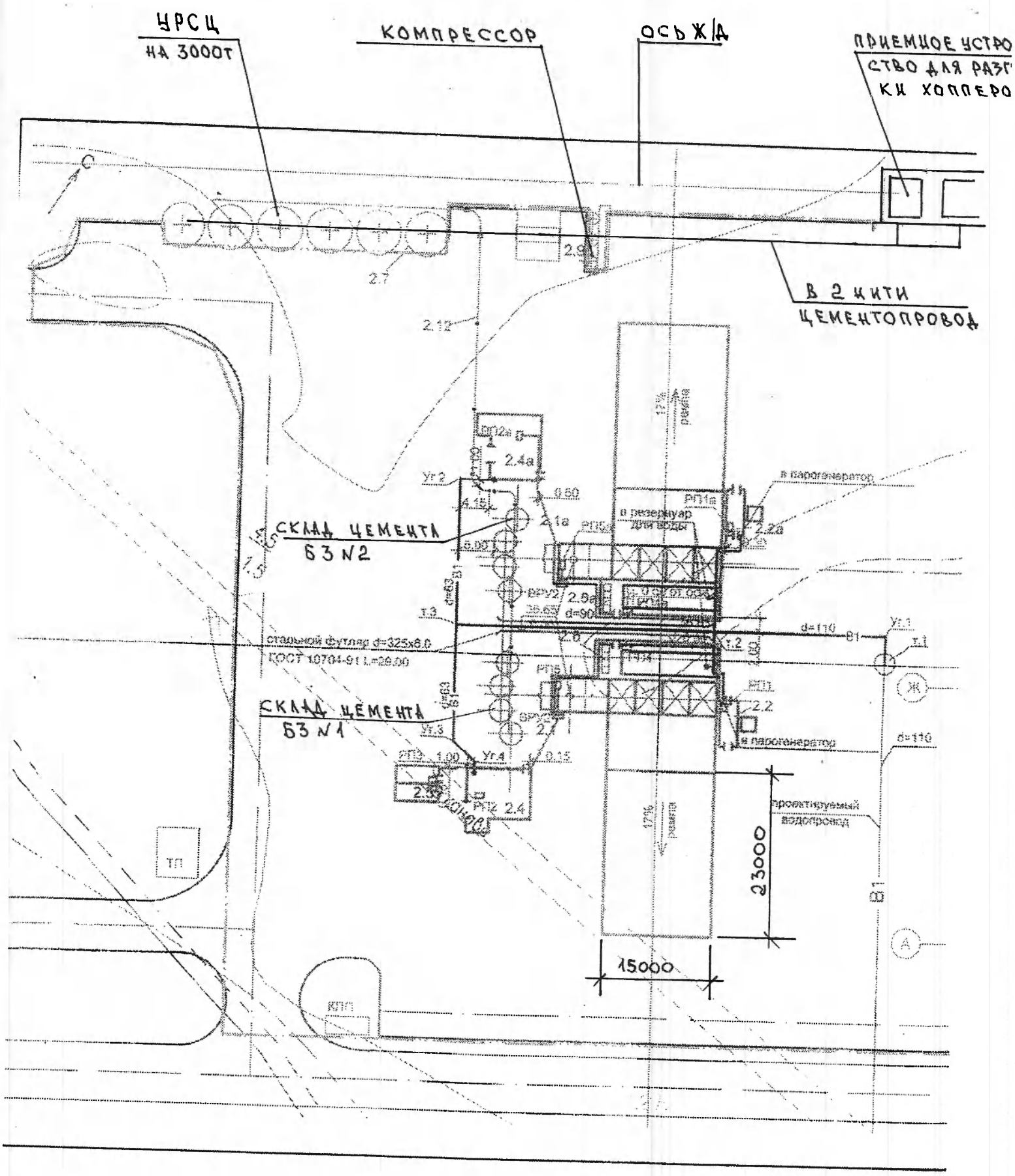
Ситуационный план БРХ