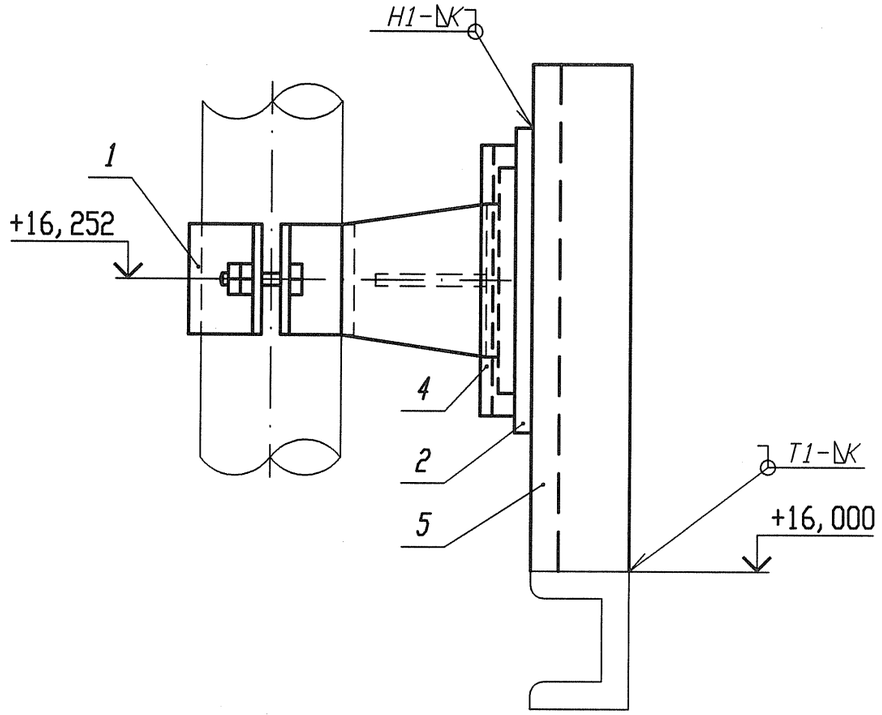

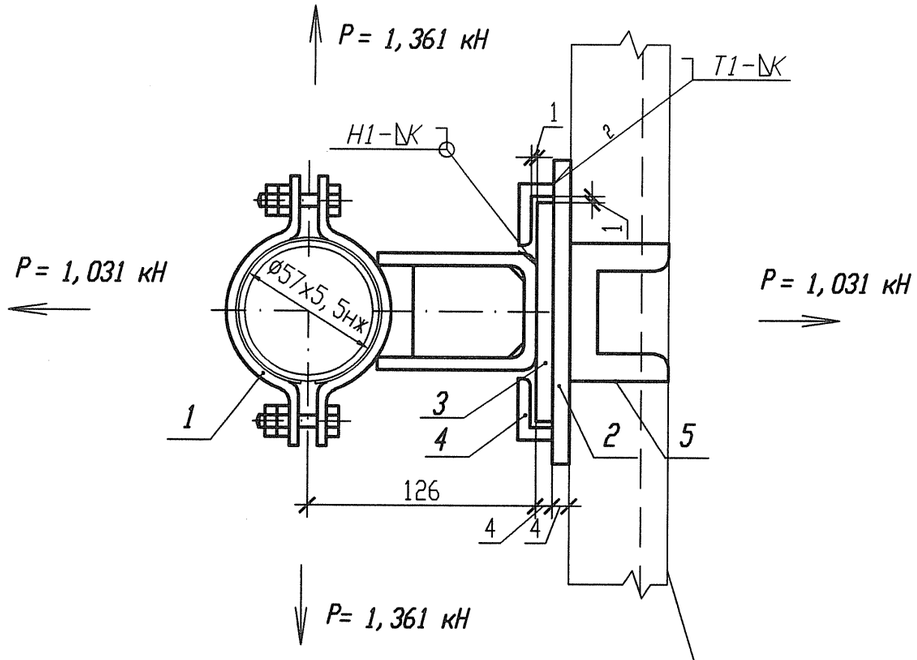

Смотри чертежи металлоконструкций
R3. 01509. 1. 0. 21

Спецификация деталей

Поз.	Обозначение	Наименование	Кол.	Материал	Масса, кг ед.	Масса, кг общ.	Примечание
1	Л8-511. 000-11	Опора 57	1	Сборный	1, 551	1, 551	
2	ГОСТ 19903-74	Лист Б-ПН 4х160х200	1	Ст 3 сп 5-св ГОСТ 14637-89	1, 0048	1, 0048	
3	ГОСТ 19903-74	Лист Б-ПН 4х95х130	1	Ст 3 сп 5-св ГОСТ 14637-89	0, 3878	0, 3878	
4	ГОСТ 8509-93	Уголок В 40х40х4 l=180	2	Ст 3 пс 2-св ГОСТ 535-2005	0, 4356	0, 8712	
5	ГОСТ 8240-97	Швеллер 10У l=300	1	Ст 3 пс 2-св ГОСТ 535-2005	2, 577	2, 577	
	ГОСТ 9467-75	Электроды		УОНИИ 13/45		-	
					Итого:	6, 3918	

1 Привязку опоры смотри ЗТС30Z22.
2 Сварку производить по ГОСТ 5264-80.
3 Отметка трубопровода подлежит уточнению в соответствии с уклоном трубопровода.
4 Р - максимальная нагрузка на опору с учетом сейсмических воздействий.
5 Катет шва (К) принять по наименьшей толщине свариваемых деталей.
6 Изготовить один комплект.

АРХИВНЫЙ ЭКЗЕМПЛЯР

Изм.	Кол. уч.	Лист	Nдок.	Подпись	Дата
Инж. 2к.		Сидоренко			17.05
Пров. инж. 2к.		Случевская			17.05
Пров. вед. инж.		Махотина			17.05
Нач. гр.		Хубрев			17.05
Н. контр.		Краснояров			25.05

Инв. N подл. R3. 03733. 1. 0. 13
Лист 335

R3. TC10. 3012. 013. 01. 00. 212

Ростовская АЭС Блок 3

Реакторное отделение Герметичная часть Трубопроводы байпасной очистки воды I контура Рр больше 2. 2 МПа	Стадия	Лист	Листов
	Р	1	1
Опора направляющая ЗТС30У050	ОАО "НИАЭП" 2012		

Инв. N подл. | Подп. и дата | Взам. инв. N | R3. 03733. 1. 0. 13

Формат А3

Формат А3