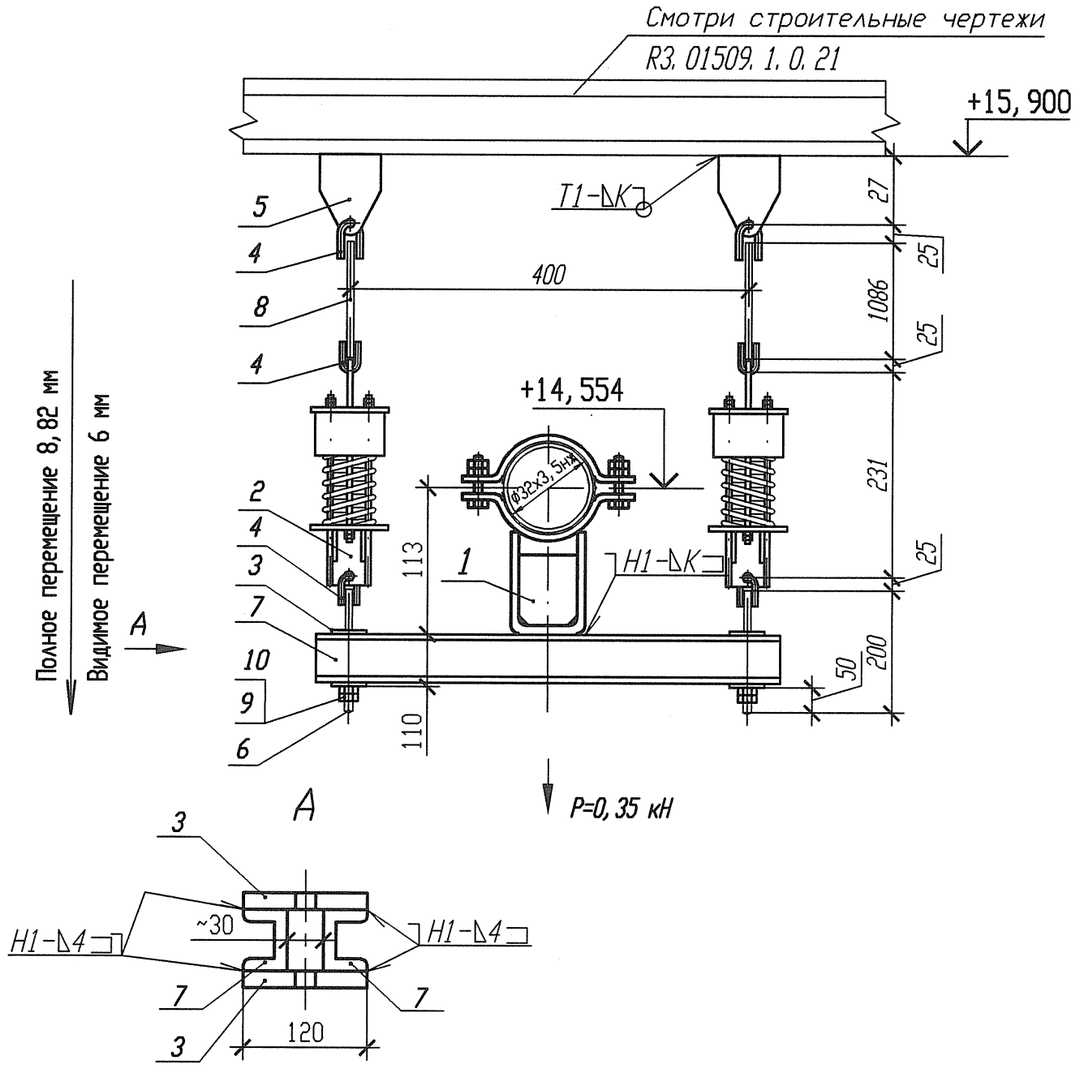

1 Привязку опоры смотри ЗТС20Z10.
2 Сварку производить по ГОСТ 5264-80.
3 Отметка трубопровода подлежит уточнению в соответствии с уклоном трубопровода.
4 Р - максимальная нагрузка на опору с учетом сейсмических воздействий.
5 Катет шва (К) принять по наименьшей толщине свариваемых деталей.
6 Длину поз. 8 уточнить на монтаже.
7 Сварку тяги с ушком по ОСТ 108. 632. 01-80.
8 Деталь поз. 6 обрезать с нерезьбовой стороны до размера, указанного на чертеже.
9 Изготовить один комплект.

Характеристика пружины

N опоры	табличные данные: Доп. раб. нагрузка Рmax, кН	табличные данные: Прогиб при Рmax λ max, мм	табличные данные: Высота пружины в св. сост Но, мм	при установке: Высота пружины Нмонт, мм	при установке: Нагрузка на пружину Рмонт, кН	в раб. состоянии: Высота пружины Нраб, мм	в раб. состоянии: Нагрузка на пружину Рраб, кН	в хол. состоянии: Высота пружины Нхол, мм	в хол. состоянии: Нагрузка на пружину Рхол, кН
ЗТС20У026	1, 26	70	143	124	0, 34	133	0, 18	127	0, 29

Спецификация деталей

Поз.	Обозначение	Наименование	Кол.	Материал	Масса, кг ед.	Масса, кг общ.	Примечание
1	18-512. 000-05	Опора 32	1	Сборный	1, 8922	1, 8922	
2	01 ОСТ 108. 275. 58-80	Блок пружинный	2	Сборный	5, 3468	10, 6936	
3	01 ОСТ 108. 275. 61-80	Плита опорная	4	Лист Б-ПН-О-10 ГОСТ19903-74 Ст 3 пс 5-сп ГОСТ 14637-89	1, 1	4, 4	
4	02 ОСТ 108. 643. 01-80	Ушко	6	Круг В1-II-12 ГОСТ2590-2006 20-2ГП-М1-ТО ГОСТ 1050-88	0, 12	0, 72	
5	01 ОСТ 108. 367. 37-80	Проушина	2	Лист Б-ПН-О-8 ГОСТ 19903-74 ЛистСт3пс5-сп ГОСТ 14637-89	0, 1	0, 2	
6	12 ОСТ 108. 632. 08-80	Тяга	2	Круг В1-II-12 ГОСТ2590-2006 20-3ГП-М1-ТО ГОСТ 1050-88	0, 07	0, 14	См. п. п. 8
7	ГОСТ 8240-97	Швеллер 10У l=550	2	Ст 3 пс 2-сп ГОСТ 535-88	4, 7245	9, 4490	
8	ГОСТ 2590-2006	Круг В 1-II-16 l=1150	2	20-3ГП-II-ТО ГОСТ 1050-88 (с требованиями п. 4. 11)	1, 8158	3, 6316	См. п. п. 6
9	ГОСТ 5915-70	Гайка 2М12-6Н. 5. 35	4	35 ГОСТ 1050-88	0, 0184	0, 0736	
10	ГОСТ 10906-78	Шайба 12. 02. СТ3пс2	2	Ст 3 пс 2-сп ГОСТ 18123-82	0, 0343	0, 0686	
	ГОСТ 9467-75	Электроды		УОНИИ 13/45		-	
					Итого:	31, 2686	

АРХИВНЫЙ ЭКЗЕМПЛЯР

Инв. N подл. R3. 03733. 1. 0. 13
Лист 234

Изм.	Кол. уч.	Лист	N док.	Подпись	Дата
Инж. 2к.		Сидоренко			17.05
Пров. инж. 2к.		Случевская			17.05
Пров. вед. инж.		Махотина			17.05
Нач. гр.		Хубрев			17.05
Н. контр.		Краснояров			17.05

R3. ТС10. 3012. 013. 01. 00. 111

Ростовская АЭС Блок 3

Реакторное отделение
Герметичная часть
Трубопроводы байпасной очистки воды I контура
Рр больше 2. 2 МПа

Стадия	Лист	Листов
Р	1	1

Подвеска пружинная
ЗТС20У026

ОАО "НИАЭП"
2012

Инв. N подл. | R3. 03733. 1. 0. 13 | Подп. и дата | Взам. инв. N

Формат А3