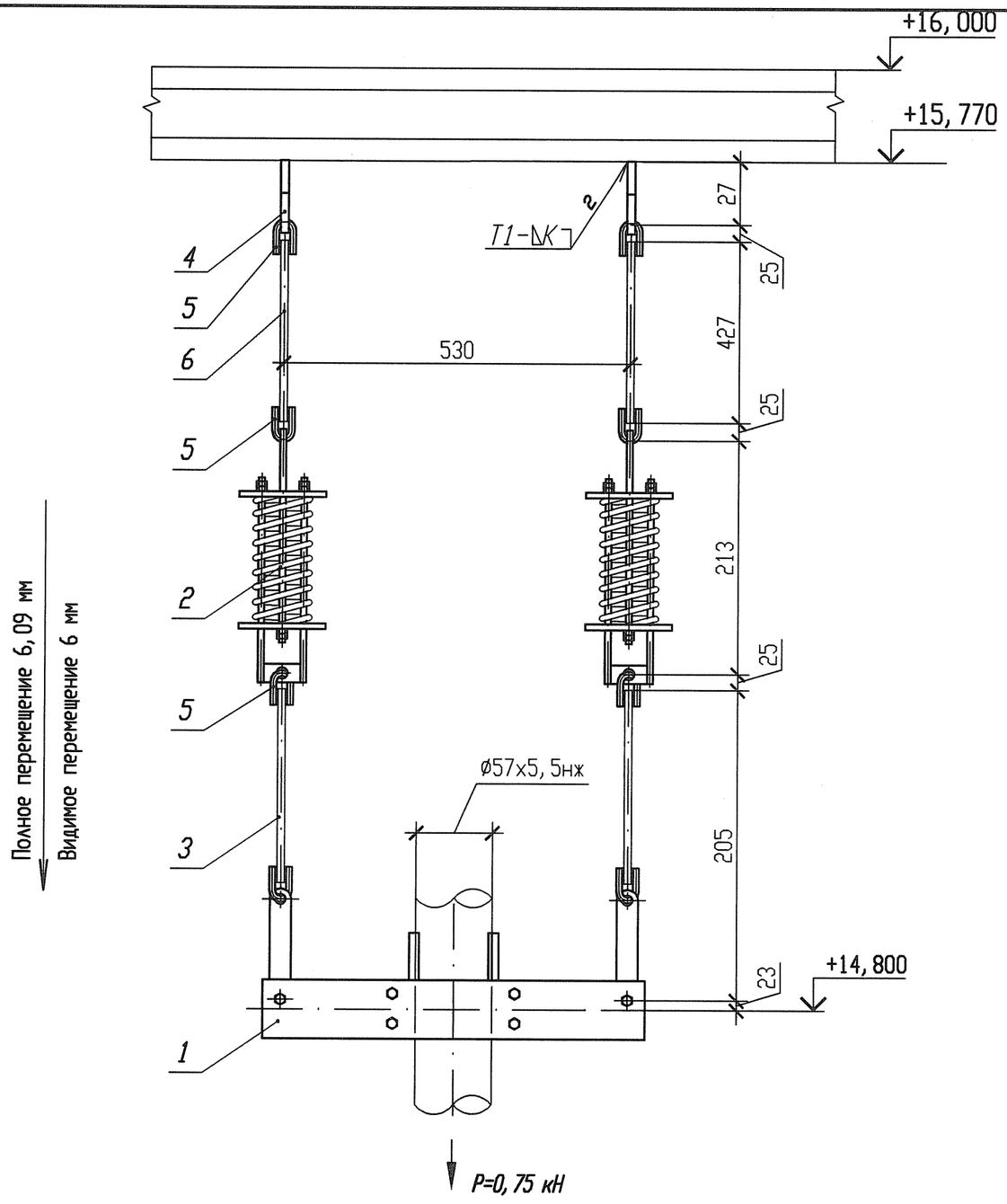

Спецификация деталей

Поз.	Обозначение	Наименование	Кол.	Материал	Масса, кг ед.	Масса, кг общ.	Приме-чание
1	01-3 ПСТ 108.275.57-80	Блок хомутовый	1	Сборный	5, 4912	5, 4912	
2	01 ПСТ 108.275.58-80	Блок пружинный	2	Сборный	5, 3458	10, 6916	
3	02 ПСТ 108.632.02-80	Тяга с серьгой	2	Сборный	1, 26	2, 52	
4	01 ПСТ 108.367.37-80	Проушина	2	Лист Б-ПН-8 ГОСТ 19903-74 Ст3пс5-св ГОСТ14637-89	0, 1	0, 2	
5	02 ПСТ 108.643.01-80	Ушко	6	Круг В1-II-12 ГОСТ2590-2006 20-2ГП-М1-Т0 ГОСТ 1050-88	0, 12	0, 72	
6	ГОСТ 2590-2006	Круг 12 l=440	2	20 ГОСТ 1050-88 (с требованиями по п. 4. 11)	0, 3907	0, 7814	См. п. п. 6
	ГОСТ 2246-70	Проволока		Св-04Х19Н11М3		-	
	ГОСТ 9467-75	Электроды		УОНИИ 13/45		-	
				Итого:		20, 4042	

1 Привязку опоры смотри 3ТС30Z22.
2 Сварку производить по ГОСТ 5264-80.
3 Отметка трубопровода подлежит уточнению в соответствии с уклоном трубопровода.
4 Р - максимальная нагрузка на опору с учетом сейсмических воздействий.
5 Катет шва (К) принять по наименьшей толщине свариваемых деталей.
6 Длину поз. 6 уточнить на монтаже.
7 Сварку тяги с ушком по ОСТ 108.632.01-80.
8 Изготовить один комплект.

АРХИВНЫЙ ЭКЗЕМПЛЯР

Характеристика пружины

N опоры	табличные данные: Доп. раб. нагрузка Рмах, кН	Прогиб при Рмах λ мах, мм	Высота пружины в св. сост Но, мм	при установке: Высота пружины Нмонт, мм	Нагрузка на пружину Рмонт, кН	в раб. состоянии: Высота пружины Нраб, мм	Нагрузка на пружину Рраб, кН	в хол. состоянии: Высота пружины Нхол, мм	Нагрузка на пружину Рхол, кН
3ТС30Y049	1, 26	70	143	116	0, 24	122	0, 37	116	0, 48

Изм.	Кол. уч.	Лист	Nдок.	Подпись	Дата
Инж. 2к.		Сидоренко			17.05
Пров. инж. 2к.		Случевская			17.05
Пров. вед. инж.		Махотина			17.05
Нач. гр.		Хубрев			17.05
Н. контр.		Краснояров			25.03

Инв. N подл. R3. 03733. 1. 0. 13
Лист 334

R3. TC10. 3012. 013. 01. 00. 211

Ростовская АЭС Блок 3

Реакторное отделение Герметичная часть Трубопроводы байпасной очистки воды I контура Рр больше 2. 2 МПа	Стадия	Лист	Листов
	Р	1	1
Подвеска пружинная 3ТС30Y049	ОАО "НИАЭП" 2012		

Инв. N подл. | Подп. и дата | Взам. инв. N | R3. 03733. 1. 0. 13

Формат А3

Формат А3