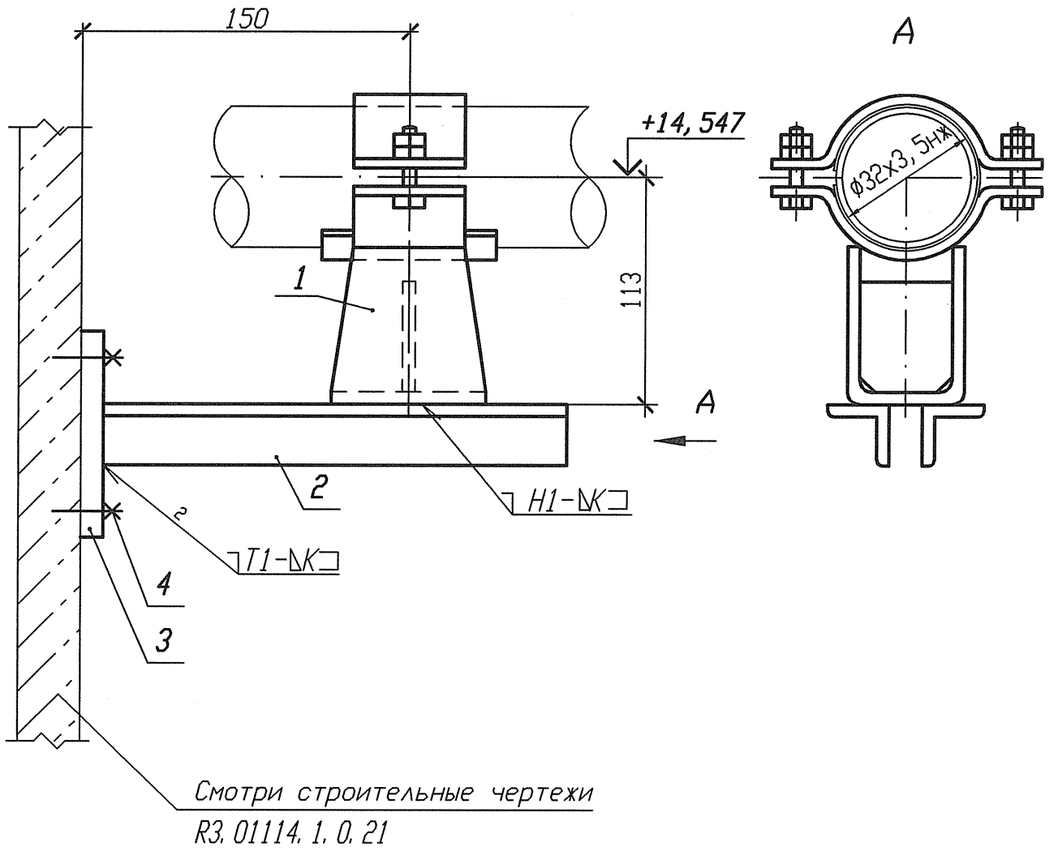

Спецификация деталей

Поз.	Обозначение	Наименование	Кол.	Материал	Масса, кг ед.	Масса, кг общ.	Приме-чание
1	Л8-512. 000-05	Опора 32	1	Сборный	0, 8922	0, 8922	
2	ГОСТ 8509-93	Уголок В-50х50х5 l=250	2	Ст 3 пс 2-сВ ГОСТ 535-2005	0. 9425	1, 885	
3	По настоящему чертежу ГОСТ 19903-74	Лист Б-ПН 6х210х260	1	Ст 3 сп 5 ГОСТ 14637-89	2, 5717	2, 5717	
4	ГОСТ 28778-90	Болт 10х100 У3	4	Сборный	0, 0906	0, 3624	
	ГОСТ 2246-70	Проволока		СВ-04Х19Н11М3		-	
	ГОСТ 9467-75	Электроды		УОНИИ 13/45		-	
				Итого:			5. 7113

Деталь поз. 3

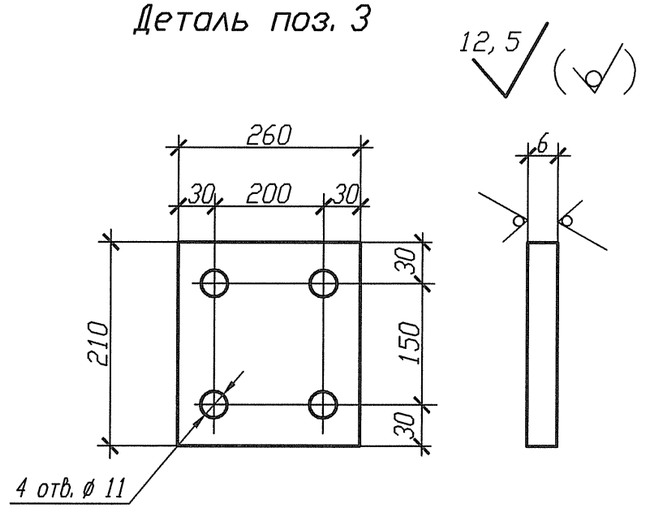

1 Привязку опоры смотри 3ТС20Z10.
2 Сварку производить по ГОСТ 5264-80.
3 Отметка трубопровода подлежит уточнению в соответствии с уклоном трубопровода.
4 Катет шва (К) принять по наименьшей толщине свариваемых деталей.
5 Изготовить один комплект.

Номер опоры	Рабочее состояние						Холодное состояние						Сейсмическое состояние					
	Усилия, кН			Моменты, кН м			Усилия, кН			Моменты, кН м			Усилия , кН			Моменты, кН м		
	Px	Py	Pz	Mx	My	Mz	Px	Py	Pz	Mx	My	Mz	Px	Py	Pz	Mx	My	Mz
3ТС20Y027	0, 110	0, 179	-0, 057	0, 082	0, 002	0, 049	-0, 008	-0, 02	-0, 135	0, 060	0, 003	-0, 001	0, 040	0, 029	0, 024	0, 014	0, 012	0, 024

АРХИВНЫЙ ЭКЗЕМПЛЯР

Инв. N подл. R3. 03733. 1. 0. 13
Лист 235

Изм.	Кол. уч.	Лист	Nдок.	Подпись	Дата
Инж. 2к.		Сидоренко			15.07
Пров. инж. 2к.		Случевская			15.07
Пров. вед. инж.		Махотина			15.07
Нач. гр.		Жубрев			17.05
Н. контр.		Краснояров			24.05

R3. ТС10. 3012. 013. 01. 00. 112

Ростовская АЭС Блок 3

Редукторное отделение
Герметичная часть
Трубопроводы безопасной очистки воды I контура
Рр больше 2. 2 МПа

Стадия	Лист	Листов
Р	1	1

Опора неподвижная
3ТС20Y027

ОАО "НИАЭП" 2012

Инв. N подл. | Подп. и дата | Взам. инв. N | R3. 03733. 1. 0. 13

Формат А3