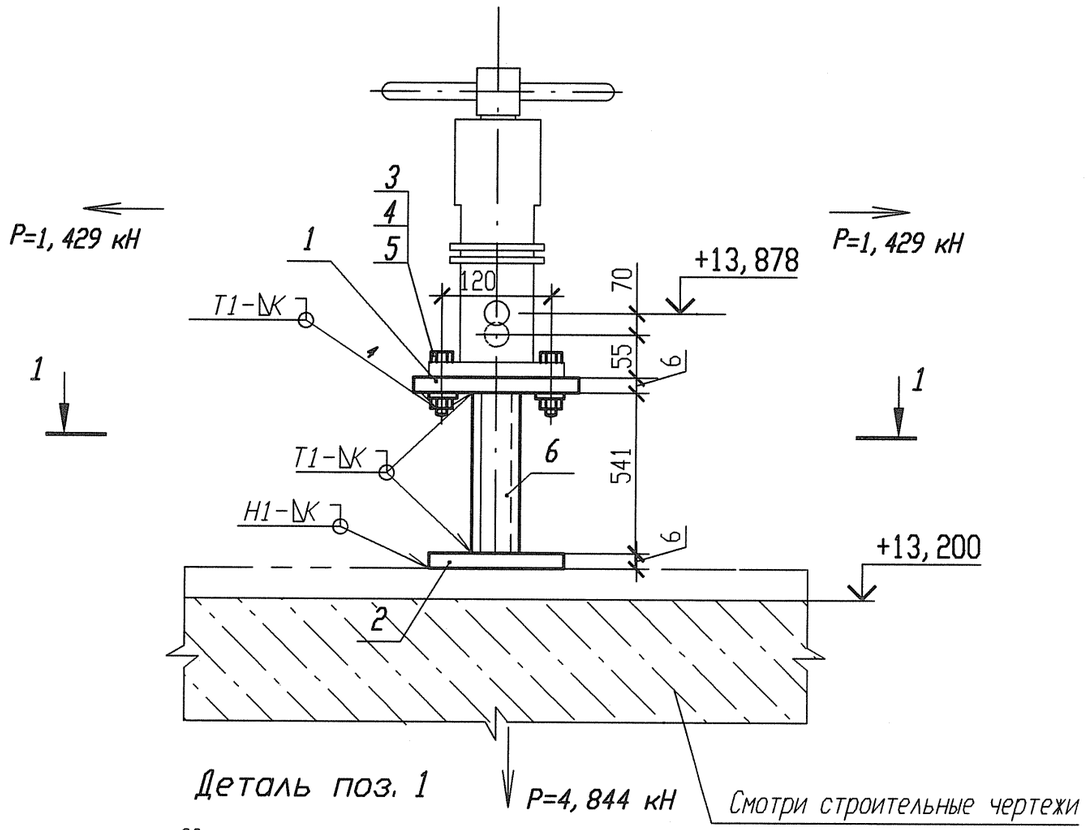

Деталь поз. 1

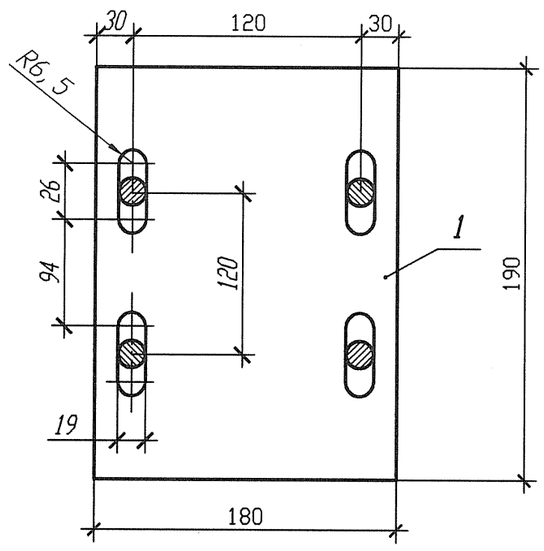

Разрез 1-1

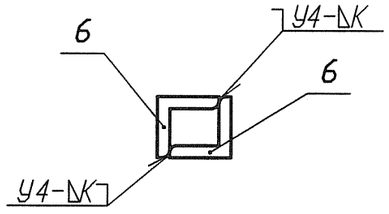

Спецификация деталей

Поз.	Обозначение	Наименование	Кол.	Материал	Масса, кг ед.	Масса, кг общ.	Приме-чание
1	По настоящему чертежу ГОСТ 19903-74	Лист Б-ПН 6х180х190	1	Ст 3 сп 5-2св ГОСТ 14637-89	1, 6108	1, 6108	
2	ГОСТ 19903-74	Лист Б-ПН 6х100х100	1	Ст 3 пс 5-2св ГОСТ 14637-89	0, 471	0, 471	
3	ГОСТ 10906-78	Шайба 16. 02	4	Ст 3 пс 2-св ГОСТ 535-2005	0, 0299	0, 1196	
4	ГОСТ 7798-70	Болт М16-6дх55. 56.	4	35 ГОСТ 1050-88	0, 1215	0, 486	
5	ГОСТ 5915-70	Гайка 2М16-6Н. 5.	4	35 ГОСТ 1050-88	0, 0376	0, 1504	
6	ГОСТ 8509-93	Уголок 50х50х5 l=541	2	Ст 3 пс2-св ГОСТ 535-2005	2, 0395	4, 079	
	ГОСТ 9467-75	Электроды		УОНИИ 13/45		-	
					Итого:	6, 9168	

1 Привязку опоры смотри 3ТС20Z23

2 Сварку производить по ГОСТ 5264-80.

3 Отметка трубопровода подлежит уточнению в соответствии с уклоном трубопровода.

4 После затяжки гайки отпустить ее на 180 в целях обеспечения подвижности соединения и приварить гайку сваркой к болту.

5 Катет шва (К) принять по наименьшей толщине свариваемых деталей.

6 Изготовить один комплект.

Изм.	Кол. уч.	Лист	Nдок.	Подпись	Дата
Инж. 2к.		Сидоренко			17.05
Пров. инж. 2к.		Случевская			17.05
Пров. вед. инж.		Махотина			17.05
Нач. гр.		Хубрев			17.05
Н. контр.		Краснояров			17.05

Инв. N подл. R3. 03733. 1. 0. 13

Взам. инв. N

Подп. и дата

АРХИВНЫЙ ЭКЗЕМПЛЯР

Инв. N подл. R3. 03733. 1. 0. 13

Лист 276

R3. TC10. 3012. 013. 01. 00. 153

Ростовская АЭС Блок 3

Реакторное отделение
Герметичная часть
Трубопроводы аварийной очистки воды I контура Рр больше 2. 2 МПа

Стадия	Лист	Листов
Р	1	1

Опора скользящая направляющая
3ТС20У068

ОАО "НИАЭП" 2012

Формат А3