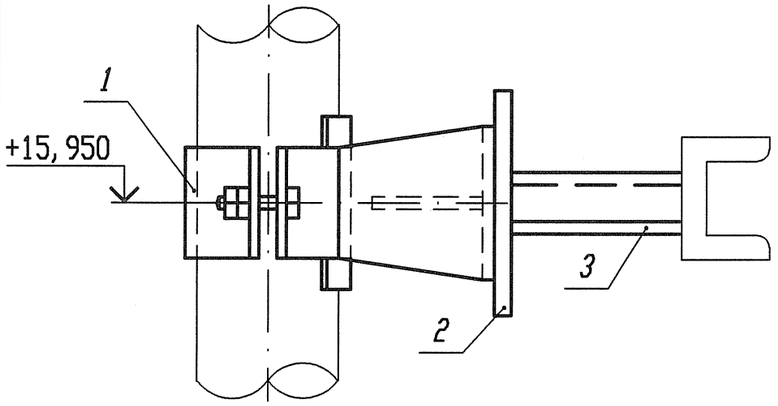

Разрез 1-1

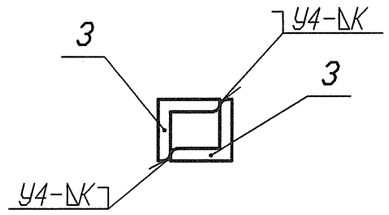

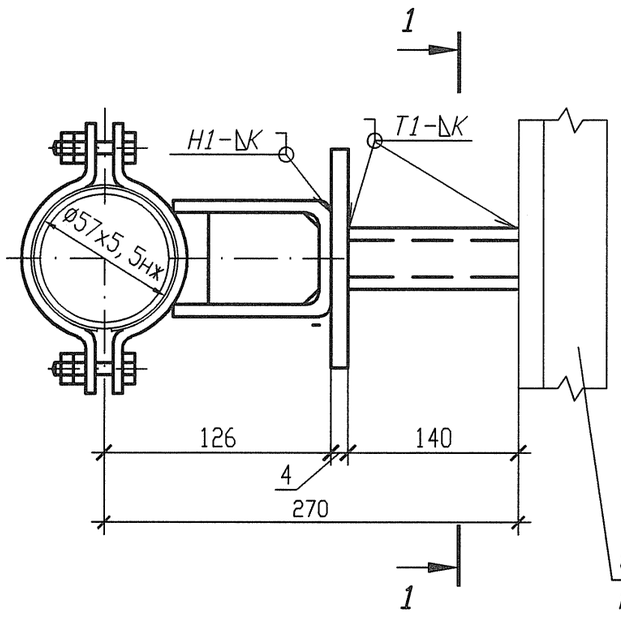

Смотри чертежи металлоконструкций
R3. 01509. 1. 0. 21

Спецификация деталей

Поз.	Обозначение	Наименование	Кол.	Материал	Масса, кг ед.	Масса, кг общ.	Приме-чание
1	18-512. 000-11	Опора 57	1	Сборный	1, 551	1, 551	
2	ГОСТ 19903-74	Лист Б-ПН 4х100х150	1	Ст 3 сп 5-св ГОСТ 14637-89	0, 471	0, 471	
3	ГОСТ 8509-93	Уголок В 50х50х5 l=140	2	Ст 3 пс 2-св ГОСТ 535-2005	0, 5278	1, 0556	
	ГОСТ 2246-70	Проволока		СВ-04Х19Н11М3		-	
	ГОСТ 9467-75	Электроды		УОНИИ 13/45		-	
				Итого:			3, 0776

1 Привязку опоры смотри 3ТС20Z23
2 Сварку производить по ГОСТ 5264-80.
3 Отметка трубопровода подлежит уточнению в соответствии с уклоном трубопровода.
4 Р - максимальная нагрузка на опору с учетом сейсмических воздействий.
5 Катет шва (К) принять по наименьшей толщине свариваемых деталей.
6 Изготовить один комплект.

Номер опоры	Рабочее состояние						Холодное состояние						Сейсмическое состояние					
	Усилия, кН			Моменты, кН м			Усилия, кН			Моменты, кН м			Усилия , кН			Моменты, кН м		
	Px	Py	Pz	Mx	My	Mz	Px	Py	Pz	Mx	My	Mz	Px	Py	Pz	Mx	My	Mz
3ТС20У069	-0, 002	1, 210	1, 917	1, 066	-0, 003	-0, 003	-0, 001	-0, 013	-0, 425	-0, 010	0, 004	0, 002	0, 023	0, 033	0, 045	0, 033	0, 021	0, 006

АРХИВНЫЙ ЭКЗЕМПЛЯР

Инв. N подл. R3. 03733. 1. 0. 13
Лист 277

Изм.	Кол. уч.	Лист	Nдок.	Подпись	Дата
Инж. 2к.		Сидоренко			17.05
Пров. инж. 2к.		Случевская			17.05
Пров. вед. инж.		Махотина			17.05
Нач. гр.		Хубрев			17.05
Н. контр.		Краснояров			24.05

R3. ТС10. 3012. 013. 01. 00. 154

Ростовская АЭС Блок 3

Реакторное отделение
Герметичная часть
Трубопроводы байпасной очистки воды I контура
Рр больше 2. 2 МПа

Стадия	Лист	Листов
Р	1	1

Опора неподвижная
3ТС20У069

ОАО "НИАЭП" 2012

Взам. инв. N | Подп. и дата | Инв. N подл. R3. 03733. 1. 0. 13

Формат А3